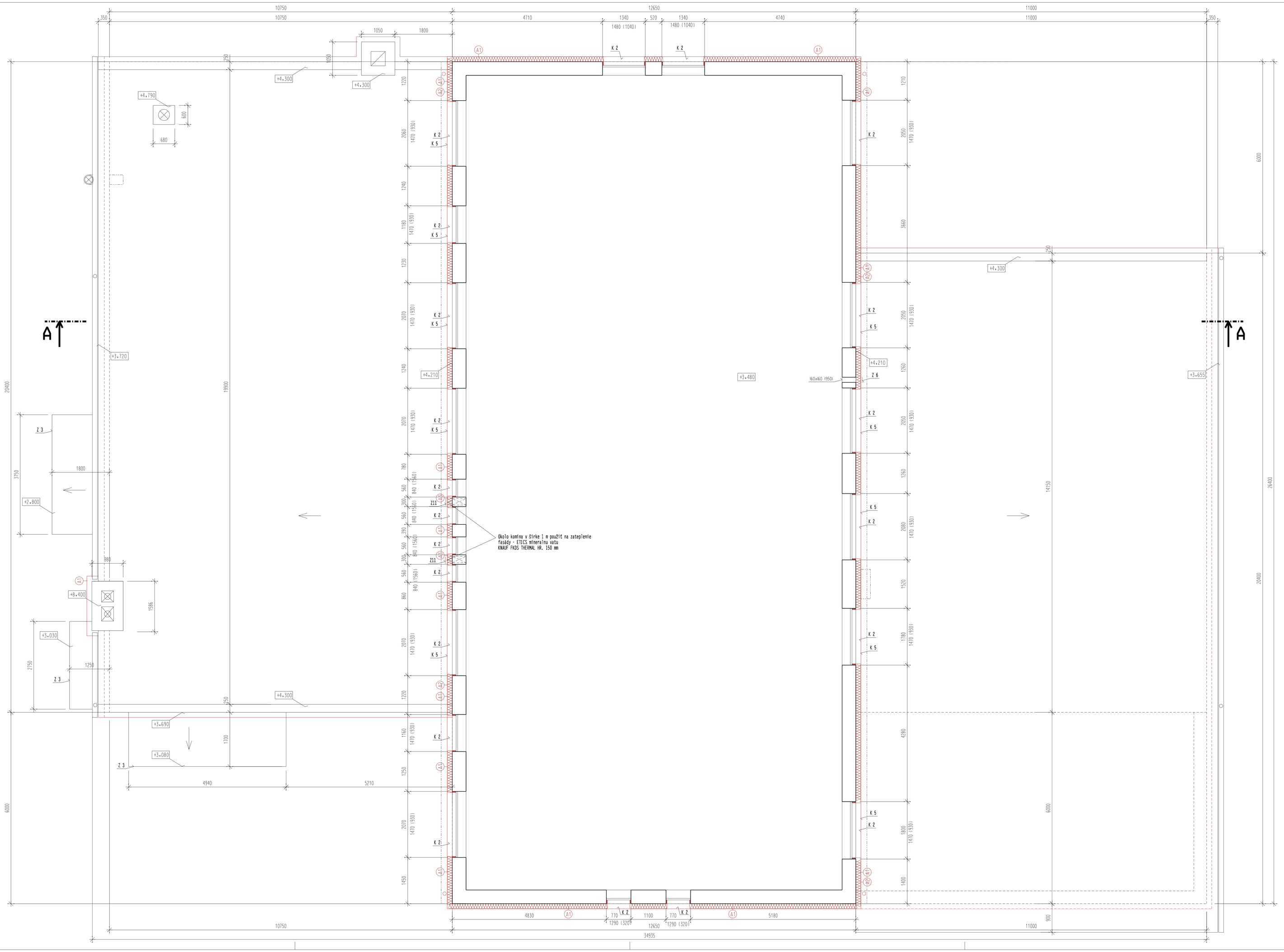

LEGENDA HMOT

Existujúce obvodové murivo hr. 430 mm z pálených dierovaných tehál + kontaktný zateplovací systém - ETICS

Existujúce obvodové murivo hr. 400 mm z porobetónových tvárnic + kontaktný zateplovací systém - ETICS

POZNÁMKA: Skladba zateplovacích systémov ETICS viď výkres - Pôdorys 1. NP - navrhovaný stav.

VYPRACOVAL:	Ing. Michal Gajdoš	KOORDINÁTOR:	
ZODP. PROJEKTANT:	Ing. Michal Gajdoš	DÁTUM:	12.2015
INVESTOR:	BYSTRÉ, OBECNÝ ÚRAD ŠARIŠSKÁ 98/20, 094 34 BYSTRÉ		
NÁZOV STAVBY:	REKONŠTRUKCIA DOMU SLUŽIEB, SÍDLO SOCIÁLNEHO PODNIKU, UL. ŠARIŠSKÁ 97/22, BYSTRÉ		
OBJEKT:	SO 01 - DOM SLUŽIEB		
OBSAH VÝKRESU:	Pôdorys 2. NP - navrhovaný stav		

GM PROJEKTOVÁ KANCELÁRIA Poľná 15 080 06 PREŠOV tel.: 0905/431535

ZÁKAZKA:	G 364	ARCHÍVNE Č.:	
MIERKA:	1:50		
STUPEŇ:	PS	FORMÁT:	10 * A4
PROFESIA:	ASR	Č. VÝKRESU:	03.

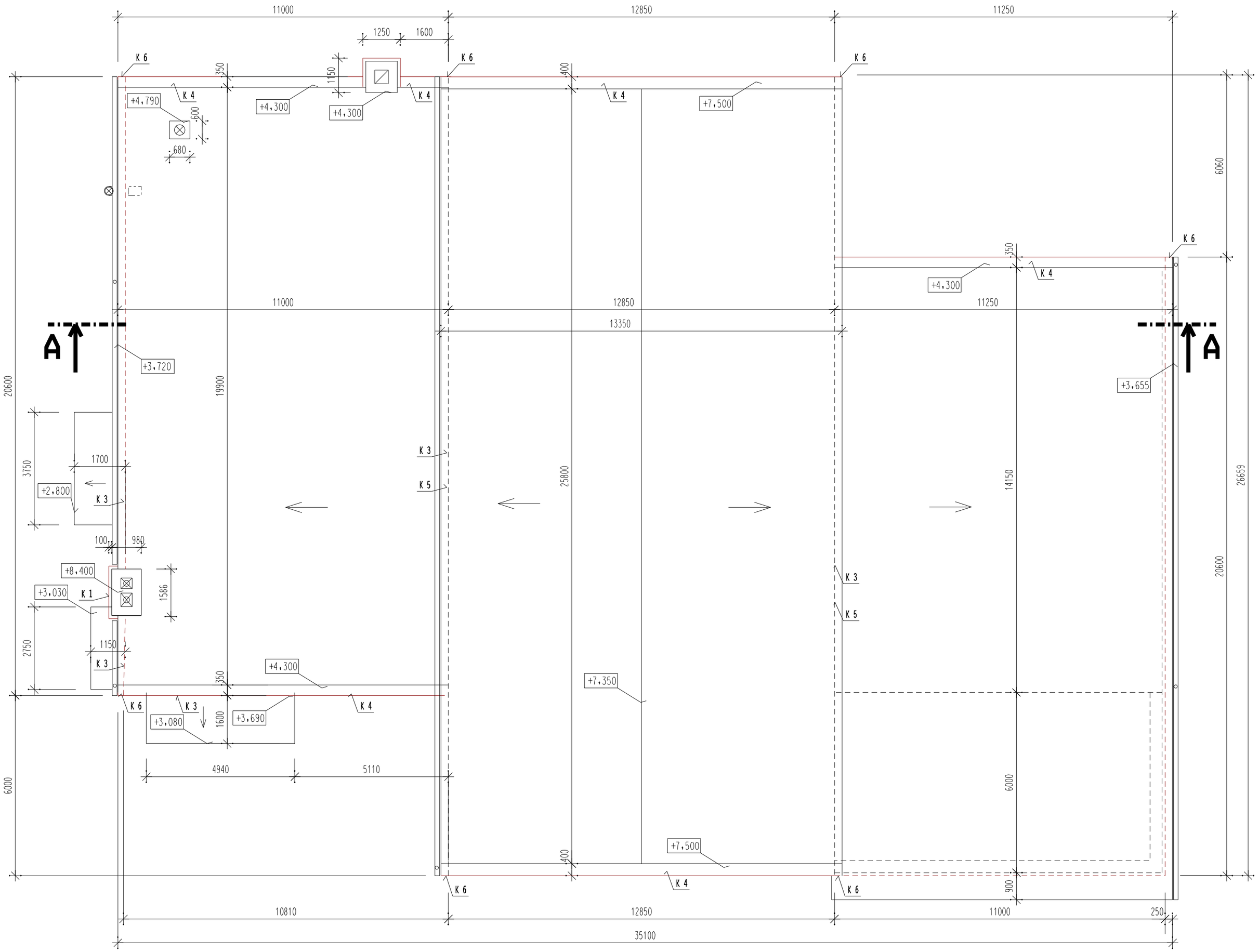

VYPRACOVAL:	Ing. Michal Gajdoš	KOORDINÁTOR:	
ZODP. PROJEKTANT:	Ing. Michal Gajdoš	DÁTUM: 12.2015	
INVESTOR:	BYSTRÉ, OBECNÝ ÚRAD ŠARIŠSKÁ 98/20, 094 34 BYSTRÉ		
NÁZOV STAVBY:	REKONŠTRUKCIA DOMU SLUŽIEB, SÍDLO SOCIÁLNEHO PODNIKU, UL. ŠARIŠSKÁ 97/22, BYSTRÉ		
OBJEKT:	SO 01 - DOM SLUŽIEB		
OBSAH VÝKRESU:	Pôdorys strechy -navrhovaný stav		

GM PROJEKTOVÁ KANCELÁRIA
Poľná 15
080 06 PREŠOV
tel. 0905/431535

ZÁKAZKA č.:	G 364	ARCHÍVNE Č.:	
MIERKA:	1:100		
STUPEŇ:	PS	FORMÁT:	6*A4
PROFESIA:	ASR	Č. VÝKRESU:	04.

REZ A-A

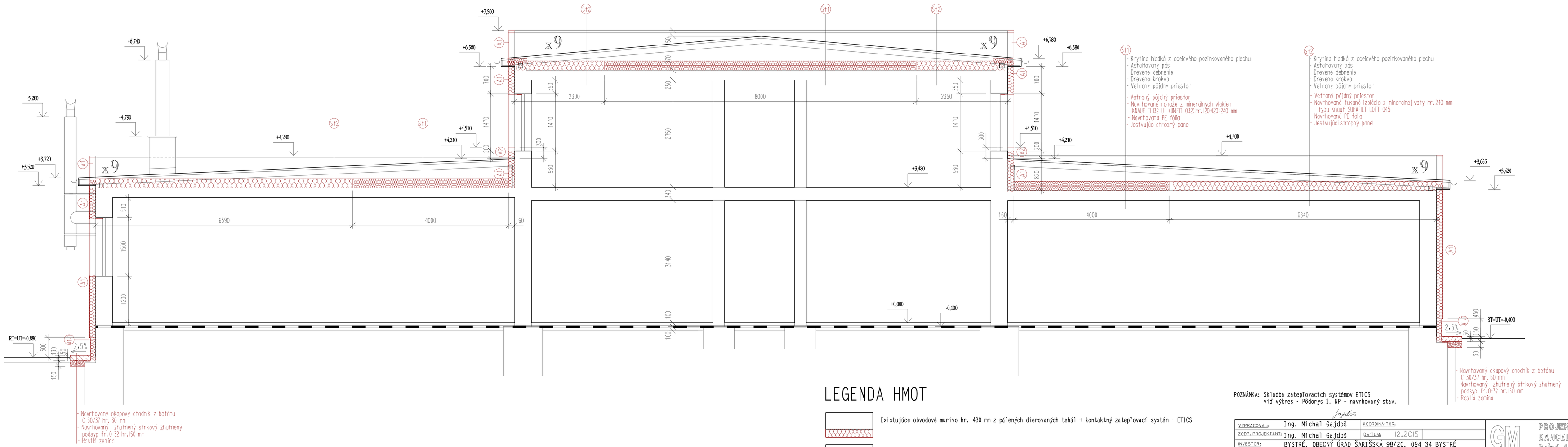

LEGENDA HMOT

- Existujúce obvodové murivo hr. 430 mm z pálených dierovaných tehál + kontaktný zateplovací systém - ETICS
- Existujúce obvodové murivo hr. 400 mm z porobetónových tvárnic + kontaktný zateplovací systém - ETICS
- Navrhovaný zhutnený štrkový násyp
- Navrhovaný monolitický betón
- Jestvujúca hydroizolácia

POZNÁMKA: Skladba zateplovacích systémov ETICS vid výkres - Pôdorys 1. NP - navrhovaný stav.

VYPRACOVAL:	Ing. Michal Gajdoš	KOORDINÁTOR:	
ZODP. PROJEKTANT:	Ing. Michal Gajdoš	DÁTUM:	12.2015
INVESTOR:	BYSTRÉ, OBECNÝ ÚRAD ŠARIŠSKÁ 98/20, 094 34 BYSTRÉ		
NÁZOV STAVBY:	REKONŠTRUKCIA DOMU SLUŽIEB, SÍDLO SOCIÁLNEHO PODNIKU, UL. ŠARIŠSKÁ 97/22, BYSTRÉ		
OBJEKT:	SO 01 - DOM SLUŽIEB		
OBSAH VÝKRESU:	Rez A -A , - navrhovaný stav		

GM PROJEKTOVÁ KANCELÁRIA
Poľná 15
080 06 PREŠOV
tel. 0905/431535

ZÁKAZKA:	G 364	ARCHÍVNE Č.:	
MIERKA:	1:50		
STUPEŇ:	PS	FORMÁT:	4*A4
PROFESIA:	ASR	Č. VÝKRESU:	05.

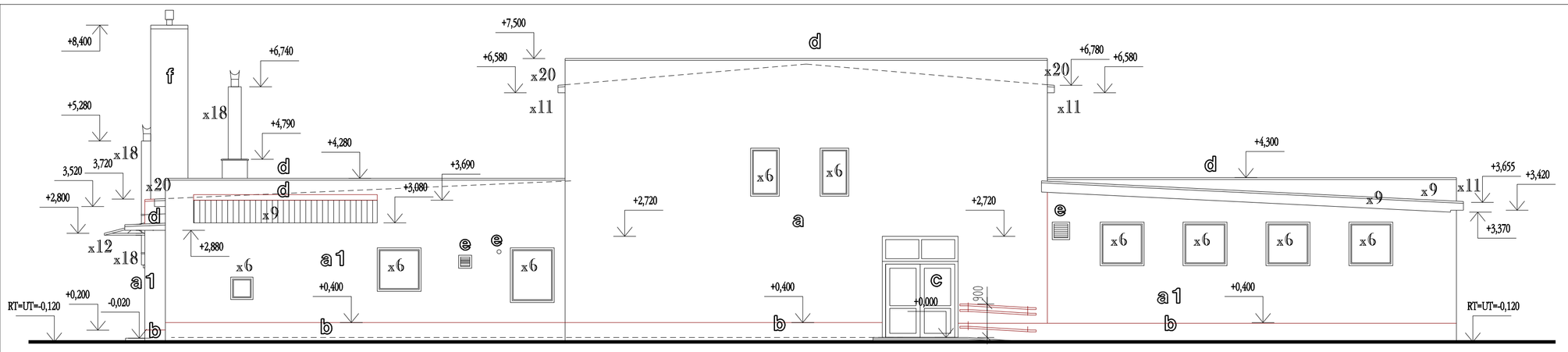

POHĽAD SEVEROZÁPADNÝ

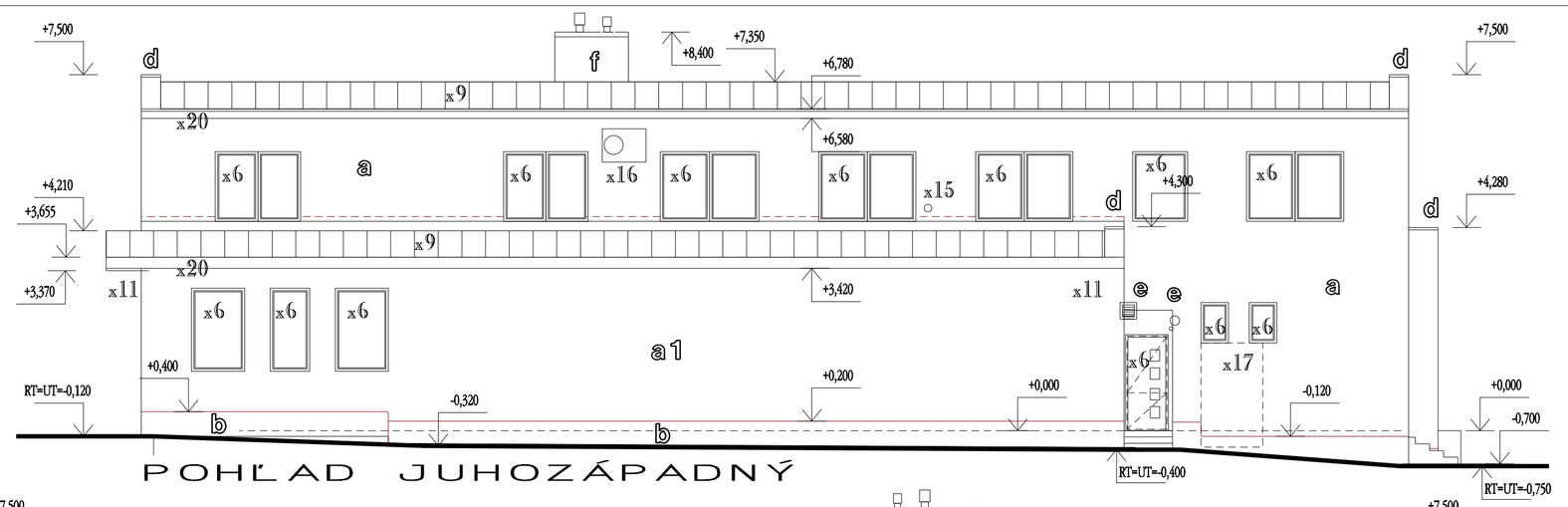

POHĽAD JUHOZÁPADNÝ

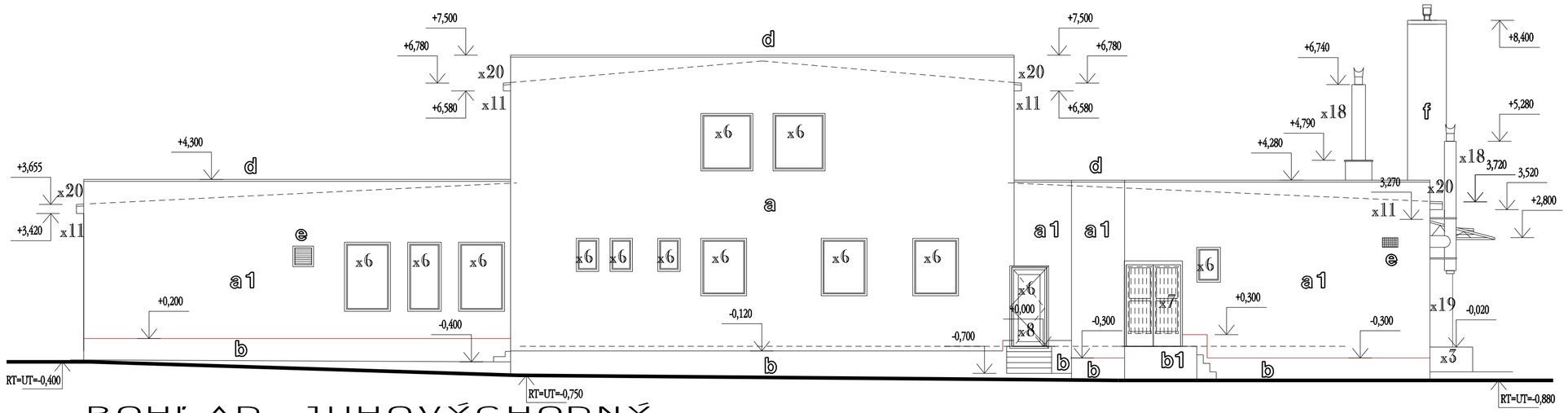

POHĽAD JUHOVÝCHODNÝ

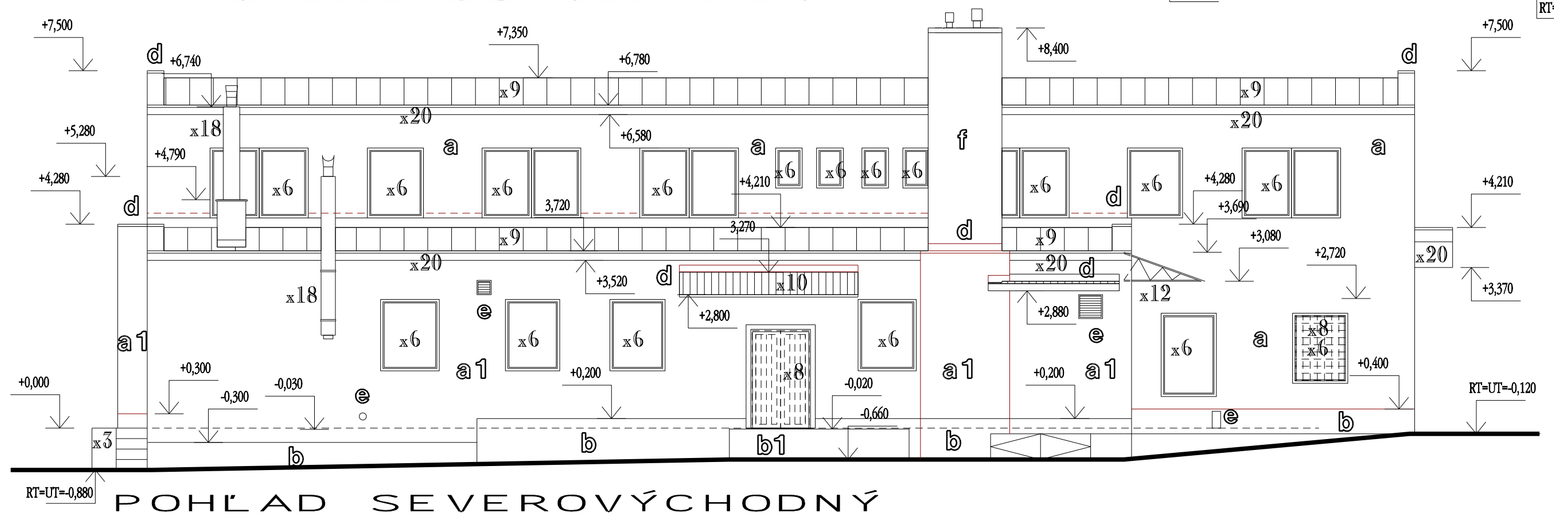

POHĽAD SEVEROVÝCHODNÝ

LEGENDA POVRCHOVYCH UPRAV

EXISTUJÚCE POVRCHY

- x5 - Existujúce okná a dvere plastové - bielej farby
- x6 - Existujúce drevené dvere
- x7 - Existujúce oceľové dvere
- x8 - Existujúce oceľové mreže okien a dverí
- x9 - Existujúca strešná plechová krytina a oplechovanie atiky hnedej farby
- x10 - Existujúca strešná plechová trapezová krytina pozinkovaná
- x11 - Existujúce klampiarske výrobky - žľaby a zvody z oceľového pozinkovaného plechu
- x12 - Existujúca oceľová konštrukcia prístrešku hnedej farby
- x16 - Existujúca skriňa klimatizácie bielej farby
- x17 - Existujúca skriňa plynového rozvodu kovová
- x18 - Existujúci komín - hliník
- x20 - Existujúci obklad strešnej rímsy drevený - náter hnedej farby

NAVRHOVANÉ KONŠTRUKCIE A POVRCHY

- a - *Silikatová stierka zrnitosti 0-2 svetlo-hnedej farby, napr. BAUMIT silikat 0334 podklad kontaktný zateplovací systém, na I. NP. do výšky +2,800 použiť dvojitú výstužnu sklotextilnú sieťku*
- a1 - *Silikatová stierka zrnitosti 0-2 svetlo- sivej farby, napr. BAUMIT silikat 0905 podklad kontaktný zateplovací systém, na I. NP. do výšky +2,800 použiť dvojitú výstužnu sklotextilnú sieťku*
- b - *Soklik - kamenná stierka strednozrnná (marmolit), farba hnedosivá podklad kontaktný zateplovací systém s EXP polystyrénom, dvojitá výstužna skotextilná sieťka*
- b1 - *Soklik - kamenná stierka strednozrnná (marmolit), farba hnedosivá podklad nová cementová omietka, dvojitá výstužna skotextilná sieťka*
- c - *Hliníkové dvere - farba rámov biela, sklo neprieh'adné*
- d - *Klampiarske výrobky z lakoplastovaného plechu svetlosivej farby RAL 9006*
- e - *Vetracie mriežky hliníkové svetlosivej farby*
- f - *Nová cementová omietka komína vystúžená sklotextilnou sieťkou. + silikatová stierka zrnitosti 0-2 svetlo- sivej farby, napr. BAUMIT silikat 0905*

VYPRACOVAL:	Ing. Michal Gajdoš	KOORDINÁTOR:	
ZODP. PROJEKTANT:	Ing. Michal Gajdoš	DÁTUM:	12.2015
INVESTOR:	BYSTRÉ, OBECNÝ ÚRAD ŠARIŠSKÁ 98/20, 094 34 BYSTRÉ		
NÁZOV STAVBY:	REKONŠTRUKCIA DOMU SLUŽIEB, SÍDLO SOCIÁLNEHO PODNIKU, UL. ŠARIŠSKÁ 97/22, BYSTRÉ		
OBJEKT:	SO 01 - DOM SLUŽIEB		
OBSAH VÝKRESU:	Pohľady - navrhovaný stav		

GM
PROJEKTOVÁ KANCELÁRIA
Poľná 15
080 06 PREŠOV
tel. 0905/431535

ZÁKAZKA č.	G 364	ARCHÍVNE Č.:	
MIERKA:	1:100		
STUPEŇ:	PS	FORMÁT:	4*A4
PROFESIA:	ASR	Č. VÝKRESU:	06.

Výpis zámočníckych výrobkov

Označenie	Otváranie	Technická norma Katalóg a podobne	Schéma - popis	Rozmery [mm]	Dĺžka [m]	Počet kusov L.NP	Počet kusov 2.NP	Počet kusov Strecha	Počet kusov Spolu	Kovanie	Sklo Priehľadné čire	Sklo S drát.vložkou	Sklo Neprieh'adné	Náter Číslo	Náter Farba	Poznámka
Z1		atyp.	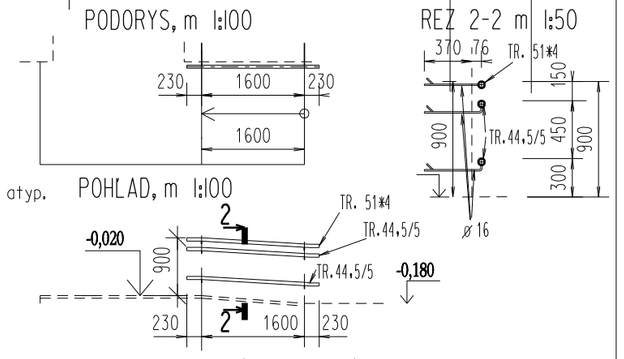 Madlo rampy oceľové pozinkované. Materiál - madlo tr ø 51,0*3 - 2,1bm - 7,5 kg - vodiaca tyč ø 44,5*3 - 4,2 bm - 12,9 kg - kotvenie ø 16 - 3,2 bm - 5,1kg - spolu ---------- 25,5 kg			1			1						Svetlo šiva	Dielenskú (výrobnú) dokumentáciu dodá zhotoviteľ stavby. Náter - základný reaktívny S 2088 2 * - vrchný S 2014 2 * .
Z2		atyp.	Úprava jestvujúcich oceľových mreží spočívajúca v posune krídla o 220 mm a úprave výšky podľa zateplenia nadpražia.			2			2						Svetlo šiva	Odstrániť starý náter a realizovať nový náter . Náter - základný reaktívny S 2088 2 * - vrchný S 2014 2 * .
Z3		atyp.	Úprava jestvujúcej striešky vstupu spočívajúca privarení oceľového pažídka 50/30/3 a v skrátení dĺžky krytiny z ocef. pozink. trapezového plechu, celkom 1,9 m2			3			3						Svetlo šiva	Hmotnosť ocele 41,2 kg Odstrániť starý náter a realizovať nový náter nosnej konštrukcie . Náter - základný reaktívny S 2088 2 * - vrchný S 2014 2 * .
Z4		atyp.	Vetracia mriežka so sieťkou a protidažďovou žaluziou 350 * 350 mm. Materiál - hliník .				3		3						Svetlo šiva	PRI REALIZÁCII VETRACIEHO OTVORU V ZATEPLOVACOM SYSTÉME VYREZAŤ OTVOR V TEPELNEJ IZOLÁCII A SIEŤOVINU ZATEPLOVACIEHO SYSTÉMU PRETIAHNUŤ CEZ VETRACÍ OTVOR . TÁTO SIEŤOVINA NA OTVORE POTOM ZOSTANE BEZ NANESENIA VRSTIEV VONKJŠIEHO LEPIDLA A OMIETKY. VNÚTORNÉ PLOCHY VETRACIEHO OTVOTU OPATRIŤ LEPIACOU STIERKOU SO SIEŤOVINOU. NA TAKTO UPRAVENÝ OTVOR POTOM NAMONTOVAŤ NOVÉ HLINÍKOVÉ VETRACIE MRIEŽKY.
Z5		atyp.	Vetracia mriežka so sieťkou a protidažďovou žaluziou 150 * 150 mm. Materiál - hliník .				1		1						Svetlo šiva	
Z6		atyp.	Vetracia mriežka so sieťkou a protidažďovou žaluziou 200 * 200 mm. Materiál - hliník .				1	1	2						Svetlo šiva	
Z7		atyp.	Vetracia mriežka so sieťkou a protidažďovou žaluziou 500* 500mm. Materiál - hliník .				1		1						Svetlo šiva	
Z8		atyp.	Vetracia mriežka so sieťkou a protidažďovou žaluziou 550* 550mm. Materiál - hliník .				2		2						Svetlo šiva	
Z9		atyp.	Vetracia mriežka so sieťkou a protidažďovou žaluziou 200 * 400 mm. Materiál - hliník .				1		1						Svetlo šiva	
Z10		atyp.	Vetracia mriežka so sieťkou a protidažďovou žaluziou 300 * 450 mm. Materiál - hliník .				1		1						Svetlo šiva	
Z11		atyp.	Vetracia mriežka so sieťkou a protidažďovou žaluziou 250 * 250 mm. Materiál - hliník .					2	2						Svetlo šiva	

Výpis reziva

OZN.	POPIS PRVKU	PROFIL (mm)	DĽŽKA 1ks (mm)	KS	DĽŽKA SPOLU vrátane stratného (m)	OBJEM vrátane stratného (m3)	POZNÁMKA	POZNÁMKA 2
T 1	OSB dosky pre kotvenie klampiarskych výrobkov	hr. 25			40,1 m2	1,01	Kotvif k jestvuj. murovanej konštrukcii atiky . Impregnovať profi vode,hnilobe a drevným škodcom.	

Výpis okien a dverí

Označenie	Otváranie	Technická norma Katalóg a podobne	Schéma - popis	Počet kusov L.NP	Počet kusov 2.NP	Počet kusov	Počet kusov	Počet kusov Strecha	Počet kusov Spolu	Kovanie Paliva	Kovanie Dĺžka	Kovanie Jazýček	Kovanie Trojcestný uzáver	Kovanie Celobvodové kovanie	Kovanie Kľučky a štítky	Kovanie Samozatvárač	Kovanie Stavač krídla	Zámok Obyčajný	Zámok S vložkou	Zasklenie Jednoduché	Zasklenie Zdvojené	Zasklenie Izol. dvojsklo U=1W/m2K	Zasklenie Izolačné trojsklo	Sklo Priehľadné čire	Sklo Neprieh'adné	Sklo Float	Sklo S drátenou vložkou	Náter Číslo	Náter Farba	Parapetná doska Drevená	Parapetná doska Vnútorná plastová	Parapetná doska Vonkajšia hliníková	Parapetná doska Bez parapetnej dosky	Poznámka
S1	P L	atyp.	(pohľad z vonku) 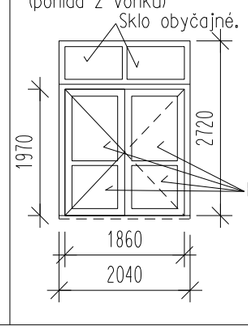 Zasklenné dvere vchodové hliníkové s dverami dvojkrídlovými otváravými 1860/1970 do otvoru 2040/2720 Povrchová úprava : farba biela. Zasklenie : Trojsklo Ug=0,5 W.m-2.K-1, teplý rámik TGI Ψg = 0,05 W.m-1.K-1. Uw max.= 1,00 W.m-2.K-1. Sklo - neprieh'adné čire, bezpečnostné aj obyčajné. Bezpečnostné lepené sklo CONNEX	1					1				○	○	○	○		○				○		○			biela					Vrátane nerezového prahu. Samozatvárač krídla. Rozmery upresniť na stavbe podľa zaneranía.!

Výpis klampiarskych prác

Označenie	Otváranie	Technická norma Katalóg a podobne	Schéma - popis	Rozmery [mm]	R.Š. [mm]	Dĺžka /m/ Počet /ks/	Umiestnenie L.NP	Umiestnenie 2.NP	Umiestnenie Strecha	Umiestnenie Spolu	Farba	Poznámka
K1		STN 733610	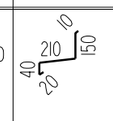 Oplechovanie zateplenia komína. Materiál: oceľový pozinkovaný lakoplastovaný plech hr. 0,7 mm		430	2,8 bm			○			Včítane príponiek z plochej pozinkovanej ocele ⇗ 30*3-250, a=330 mm hmoždiniek a vrutov.
K2		STN 733610	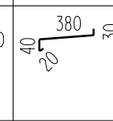 Oplechovanie parapätu okna. Materiál: oceľový pozinkovaný lakoplastovaný plech hr. 0,7 mm		470	59,5 bm	○	○			Biela	Včítane príponiek z plochej pozinkovanej ocele ⇗ 30*3-420, a=330 mm hmoždiniek a vrutov.
K3		STN 733610	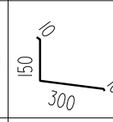 Oplechovanie styku strechy so stenou. Materiál: oceľový pozinkovaný lakoplastovaný plech hr. 0,7 mm		470	33,7 bm			○		Hhnedá Farbu upresniť podľa farby jestvuj.strechy.	Včítane prípojovacieho lakoplastovaného plechu. plechových príponiek, hmoždiniek a vrutov.
K4		STN 733610	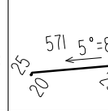 Oplechovanie atiky strechy. Materiál: oceľový pozinkovaný lakoplastovaný plech hr. 0,7 mm Kotvif spolu s podkladnou OSB doskou 580/25 !		720	60,9 bm			○		Hhnedá Farbu upresniť podľa farby jestvuj.strechy.	Včítane príponiek z plochej pozinkovanej ocele ⇗ 50*3-825, a=330 mm hmoždiniek a vrutov.
K5		STN 733610	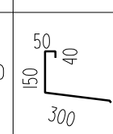 Oplechovanie styku strechy so stenou a oplechovním okna. Materiál: oceľový pozinkovaný lakoplastovaný plech hr. 0,7 mm		550	19,4 bm		○			Hhnedá Farbu upresniť podľa farby jestvuj.strechy.	Včítane prípojovacieho lakoplastovaného plechu. plechových príponiek, hmoždiniek a vrutov.
K6		STN 733610	Oplechovanie zvislej steny atiky s napojením na prvok K4. Materiál: oceľový pozinkovaný lakoplastovaný plech hr. 0,6 mm Kotvif spolu s podkladnou OSB doskou hr. 25 mm !			3,7 m2			○		Hhnedá Farbu upresniť podľa farby jestvuj.strechy.	Včítane prípojovacieho lakoplastovaného plechu. plechových príponiek, hmoždiniek a vrutov. Dielenskú (výrobnú) dokumentáciu dodá zhotoviteľ stavby.
K7			Demontáž existujúceho zvodového potrubia z oceľového pozinkovaného plechu a jeho spätná montáž po zatepleni fasády s dodaním nových upevňovacích objímok a úprava dĺžok a kolien.			45,0 bm	○	○				
K8			Demontáž starých klampiarskych výrobkov: - Oplechovanie parapätov okien - 59,5 bm - Oplechovanie atiky - 58,6 bm - Oplechovanie steny - 6,9 m2									

POZNÁMKA

1. Pred začatím výroby rozmery jednotlivých výrobkov upresniť zameraním podľa skutočnosti na stavbe !
2. V prípade zmeny farby fasády posúdiť použitie farieb jednotlivých výrobkov !
3. Dielenskú (výrobnú) dokumentáciu jednotlivých výrobkov dodá zhotoviteľ stavby.

Gajdoš

VYPRACOVAL:	Ing. Michal Gajdoš	KOORDINÁTOR:	
ZODP. PROJEKTANT:	Ing. Michal Gajdoš	DÁTUM: 12.2015	
INVESTOR:	BYSTRÉ, OBECNÝ ÚRAD ŠARIŠSKÁ 98/20, 094 34 BYSTRÉ		
NÁZOV STAVBY:	REKONŠTRUKCIA DOMU SLUŽIEB, SÍDLO SOCIÁLNEHO PODNIKU, UL. ŠARIŠSKÁ 97/22, BYSTRÉ		
OBJEKT:	SO 01 - DOM SLUŽIEB	MIERKA:	
		STUPEŇ : PS	FORMÁT: 6*A4
OBSAH VÝKRESU:	Výpis okien a dverí, zámočníckych, klampiarskych a tesárskych prác - navrhovaný stav	PROFESIA : ASR	Č. VÝKRESU: 07.

GM PROJEKTOVÁ KANCELÁRIA
Poľná 15
080 06 PREŠOV
TEL. 0905/431535

ZÁKAZKA .: G 364 | ÁRCHÍVNE Č.:

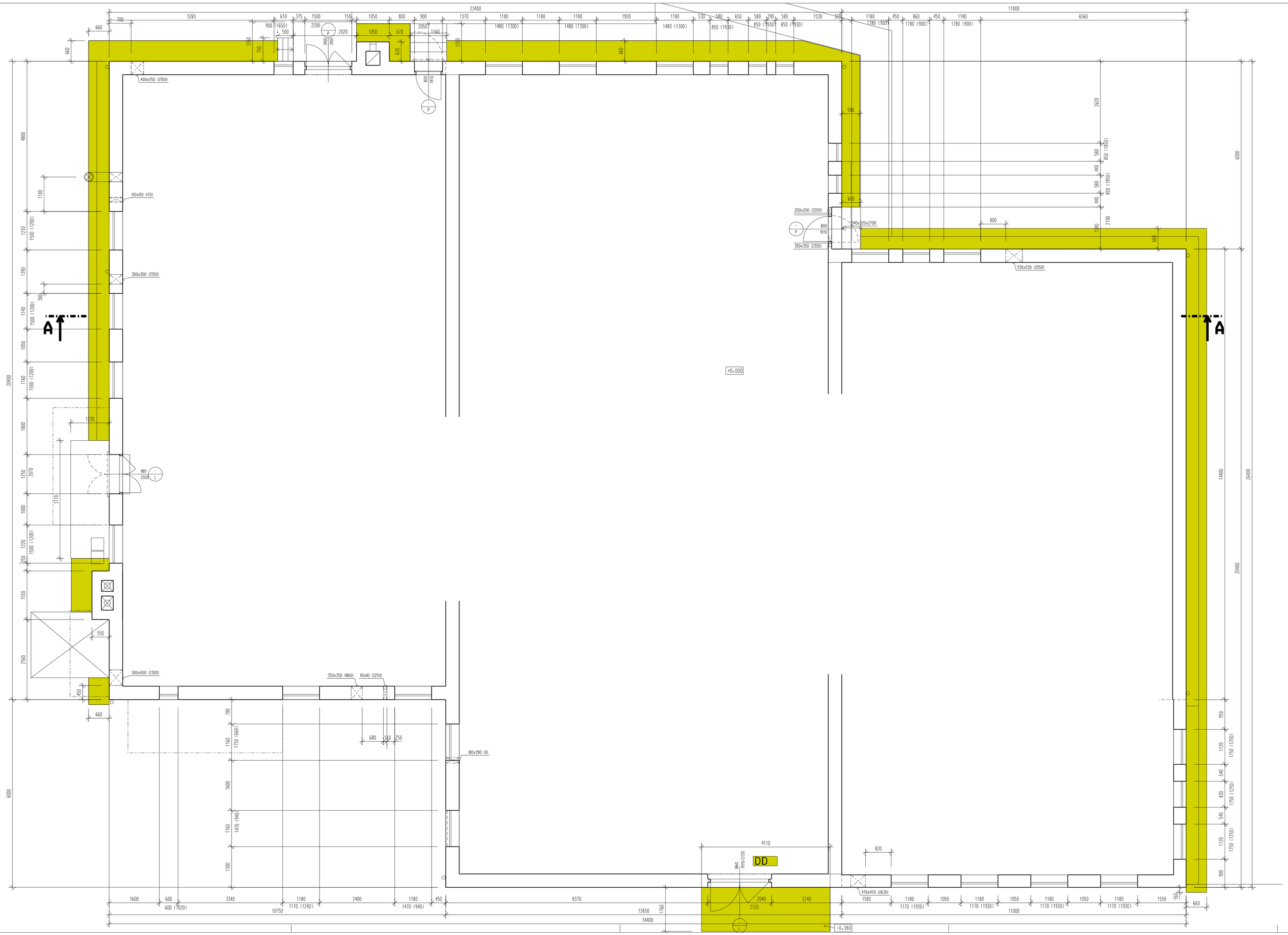

LEGENDA HMOT

Existujúce obvodové murivo hr. 430 mm z pálených dierovaných tehál

Existujúce obvodové murivo hr. 400 mm z porobetónových tvárnic

- VYBÚRANIE KONŠTRUKCII

- VYBÚRANIE PODLÁH

DO - Demontáž jestvujúceho okna

DD - Demontáž jestvujúcich dverí vrátane zárubne

VYPRACOVAL:	Ing. Michal Gajdoš	KOORDINÁTOR:	
ZODP. PROJEKTANT:	Ing. Michal Gajdoš	DÁTUM:	12.2015
INVESTOR:	BYSTRÉ, OBECNÝ ÚRAD ŠARIŠSKÁ 98/20, 094 34 BYSTRÉ		
NÁZOV STAVBY:	REKONŠTRUKCIA DOMU SLUŽIEB, SÍDLO SOCIÁLNEHO PODNIKU, UL.ŠARIŠSKÁ 97/22, BYSTRÉ		
OBJEKT:	SO 01 - DOM SLUŽIEB		
OBSAH VÝKRESU:	Pôdorys 1. NP - existujúci stav, búracie práce		

PROJEKTOVÁ KANCELÁRIA Pohľ 16 080 06 PREŠOV
tel.: 0905/431535

ZÁKAZKA:	G 364	ARCHÍVNE Č.:	
MIERKA:	1:50		
STUPEŇ:	PS	FORMÁT:	10 • A4
PROFESIA:	ASR	Č. VÝKRESU:	08.

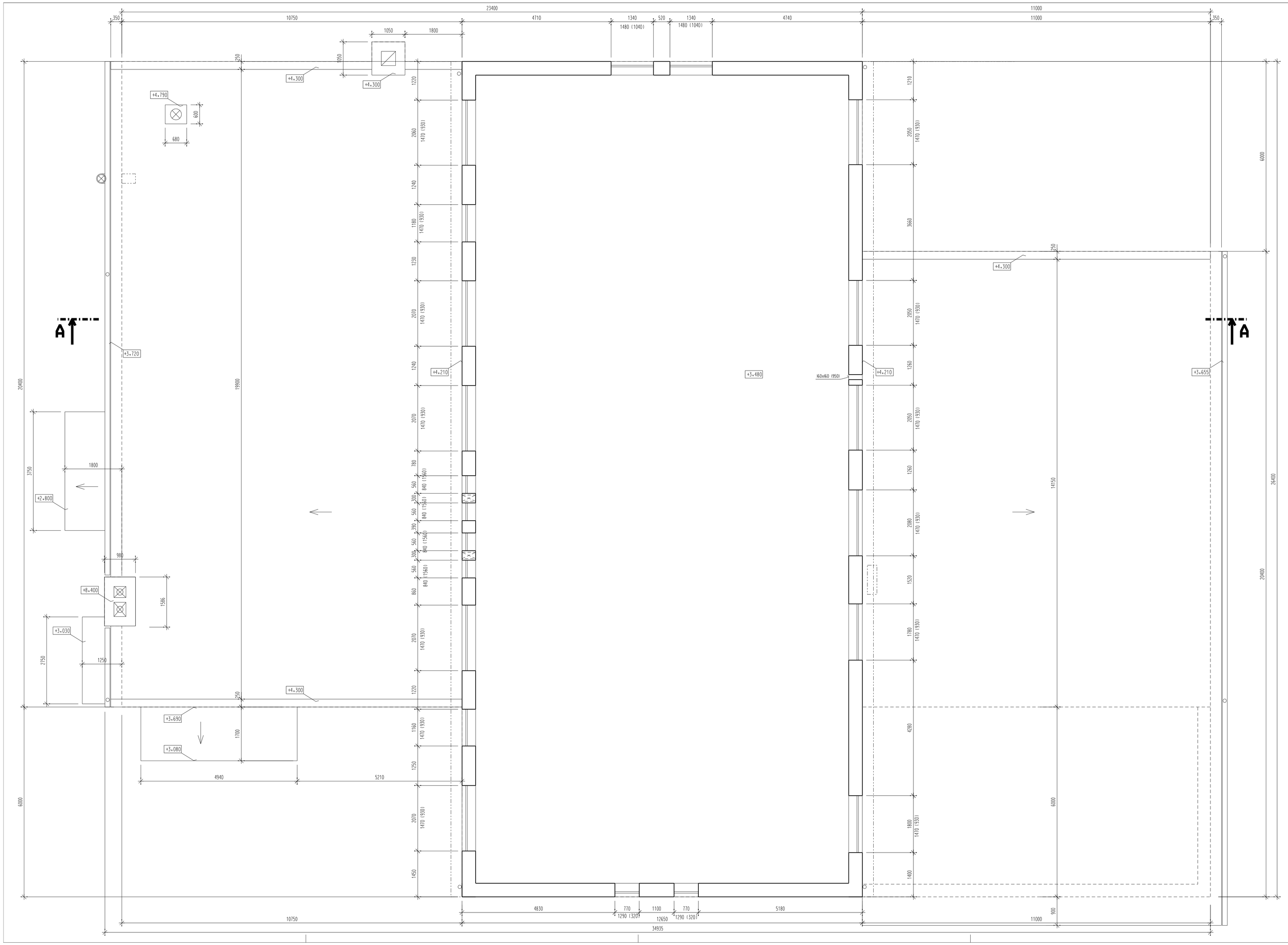

LEGENDA HMOT

Existujúce obvodové murivo hr. 430 mm z pálených dierovaných tehál

Existujúce obvodové murivo hr. 400 mm z porobetónových tvárnic

- VYBÚRANIE KONŠTRUKCII

- VYBÚRANIE PODLÁH

DO - Demontáž jestvujúceho okna

DD - Demontáž jestvujúcich dverí vrátane zárubne

VYPRACOVAL:	Ing. Michal Gajdoš	KOORDINÁTOR:	
ZODP. PROJEKTANT:	Ing. Michal Gajdoš	DÁTUM:	12.2015
INVESTOR:	BYSTRÉ, OBECNÝ ÚRAD ŠARIŠSKÁ 98/20, 094 34 BYSTRÉ		
NÁZOV STAVBY:	REKONŠTRUKCIA DOMU SLUŽIEB, SÍDLO SOCIÁLNEHO PODNIKU, UL. ŠARIŠSKÁ 97/22, BYSTRÉ		
OBJEKT:	SO 01 - DOM SLUŽIEB		
OBSAH VÝKRESU:	Pôdorys 2. NP - existujúci stav, buracie práce		

GM PROJEKTOVÁ KANCELÁRIA
Poľná 15
080 06 PREŠOV
tel.: 0905/431535

ZAKÁZKA:	G 364
ARCHÍVNE Č.:	
MIERKA:	1:50
STUPEŇ:	PS
FORMÁT:	10 • A4
PROFESIA:	ASR
Č. VÝKRESU:	09.

REZ A-A

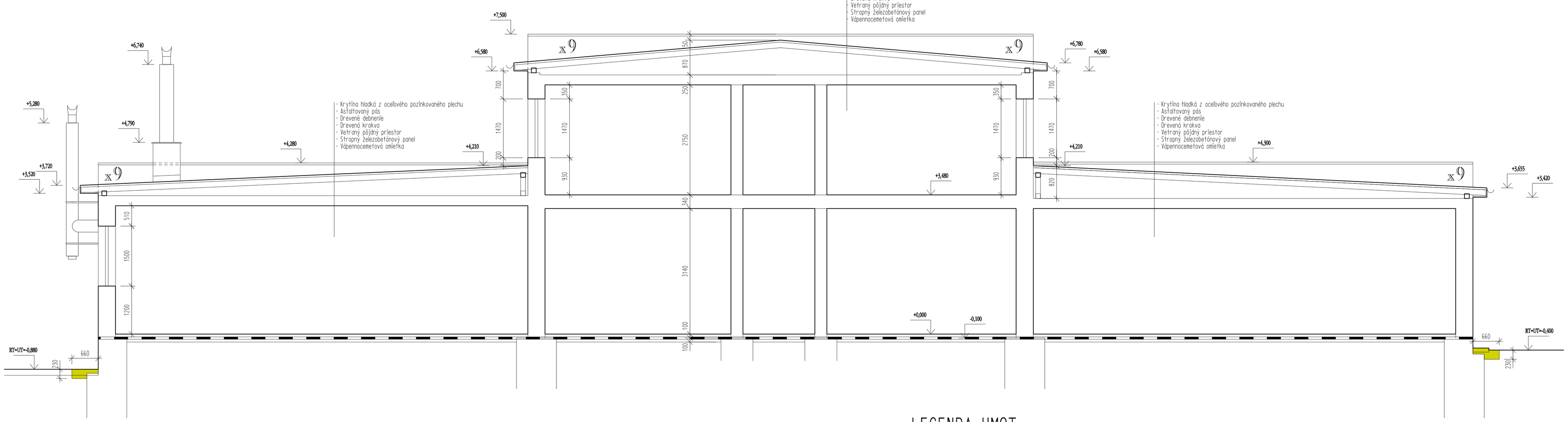

LEGENDA HMOT

Existujúce obvodové murivo hr. 430 mm z pálených dierovaných tehál

Existujúce obvodové murivo hr. 400 mm z porobetónových tvárnic

- VYBÚRANIE KONŠTRUKCII

VYPRACOVAL:	Ing. Michal Gajdoš	KOORDINÁTOR:	
ZODP. PROJEKTANT:	Ing. Michal Gajdoš	DÁTUM:	12.2015
INVESTOR:	BYSTRÉ, OBECNÝ ÚRAD ŠARIŠSKÁ 98/20, 094 34 BYSTRÉ		
NÁZOV STAVBY:	REKONŠTRUKCIA DOMU SLUŽIEB, SÍDLO SOCIÁLNEHO PODNIKU, UL. ŠARIŠSKÁ 97/22, BYSTRÉ		
OBJEKT:	SO 01 - DOM SLUŽIEB		
OBSAH VÝKRESU:	Rez A -A , - existujúci stav buracie práce		

GM PROJEKTOVÁ KANCELÁRIA
Poľná 15
080 06 PREŠOV
tel. 0905/431535

ZÁKAZKA:	G 364	ARCHÍVNE Č.:	
MIERKA:	1:50		
STUPEŇ:	PS	FORMÁT:	4*A4
PROFESIA:	ASR	Č. VÝKRESU:	10.

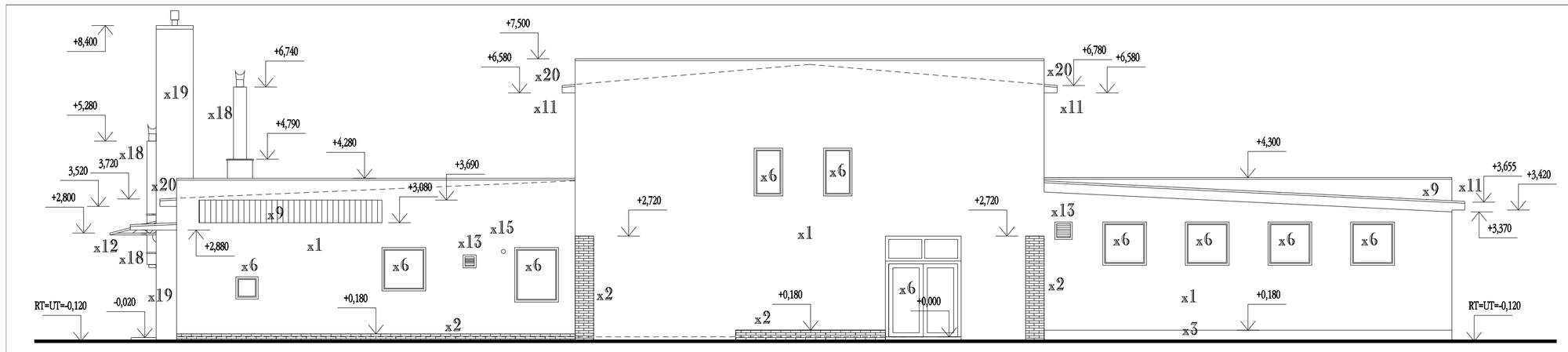

POHĽAD SEVEROZÁPADNÝ

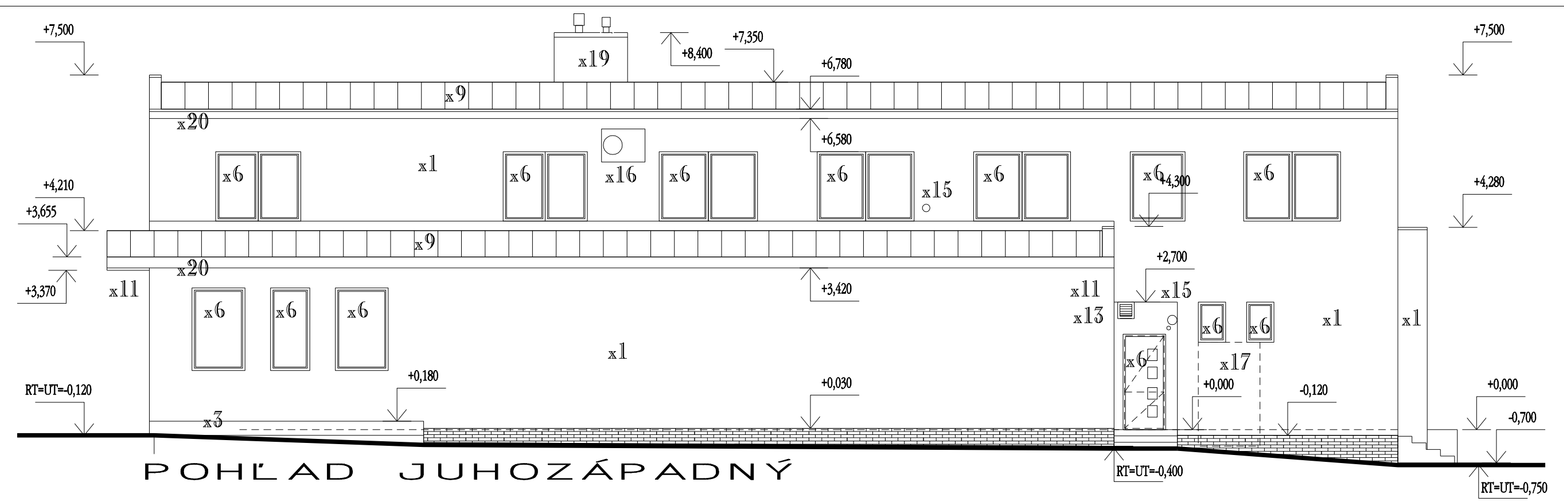

POHĽAD JUHOZÁPADNÝ

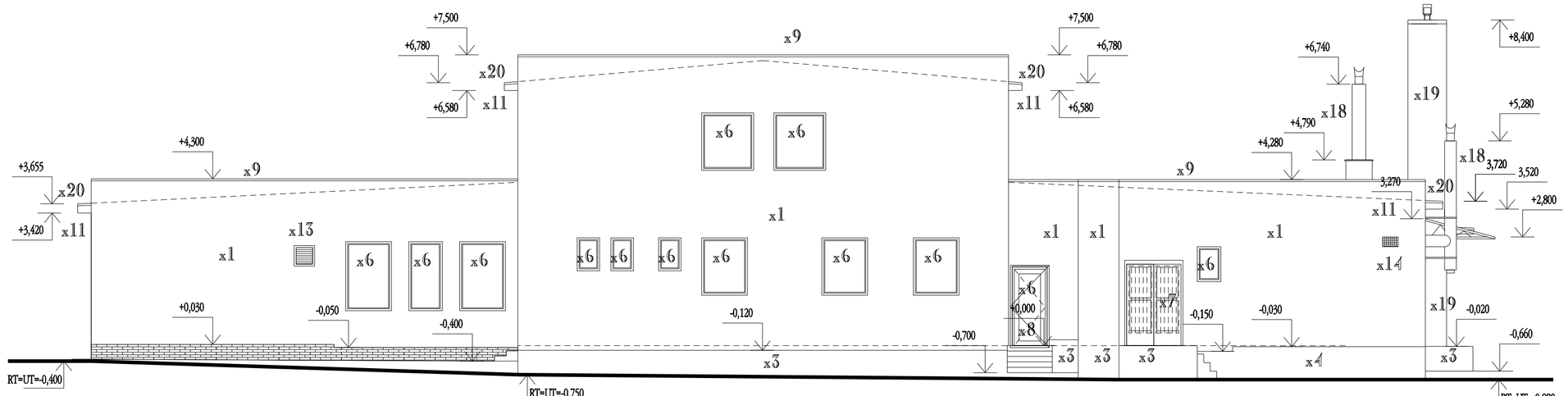

POHĽAD JUHOVÝCHODNÝ

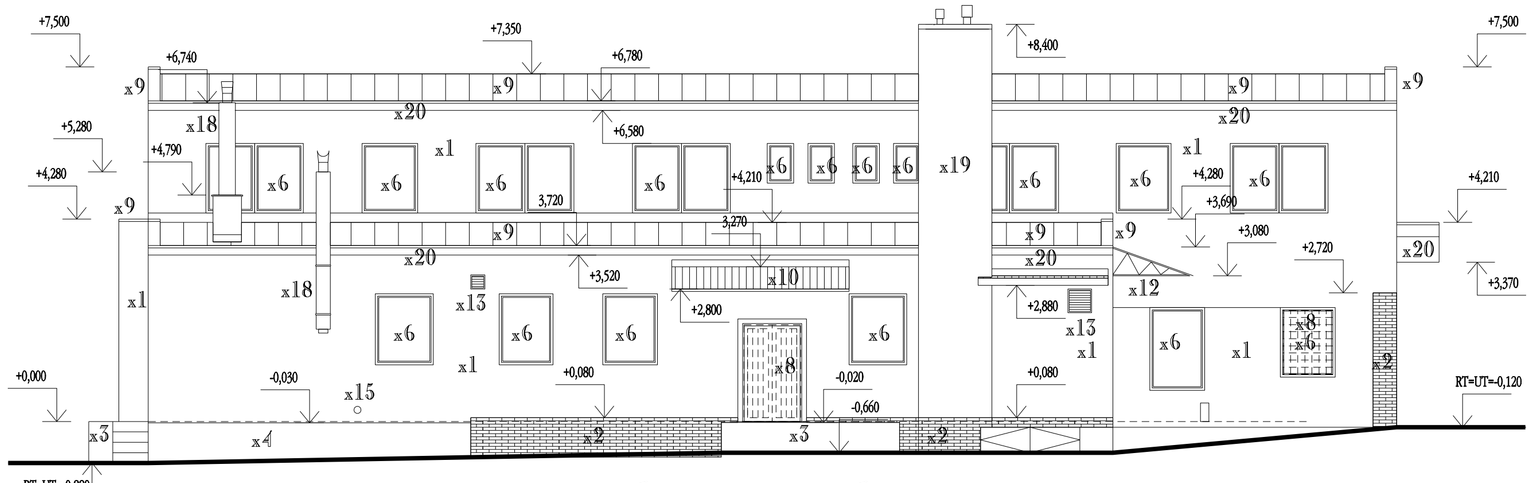

POHĽAD SEVEROVÝCHODNÝ

LEGENDA POVRCHOVYCH UPRAV

x1 - Existujúca brizolitová omietka svetlosivookrovej farby
x2 - Existujúci obklad soklika - kabrinec tmavohnedej farby
x3 - Existujúci soklík - cementová omietka sivej farby
x4 - Existujúci soklík - betónové tvárnice sivej farby
x5 - Existujúce okná a dvere plastové - bielej farby
x6 - Existujúce drevené dvere
x7 - Existujúce oceľové dvere
x8 - Existujúce oceľové mreže okien a dverí
x9 - Existujúca strešná plechová krytina a oplechovanie atiky hnedej farby
x10 - Existujúca strešná plechová trapezová krytina pozinkovaná
x11 - Existujúce klampiarske výrobky - žľaby a zvody z oceľového pozinkovaného plechu
x12 - Existujúca oceľová konštrukcia prístrešku hnedej farby
x13 - Existujúce hliníkové vetracie mriežky bielej farby
x14 - Existujúce kovové vetracie mriežky
x15 - Existujúce plastové vetracie potrubie
x16 - Existujúca skriňa klimatizácie bielej farby
x17 - Existujúca skriňa plynového rozvodu kovová
x18 - Existujúci komín - hliník
x19 - Existujúci komín - cementová omietka
x20 - Existujúci obklad strešnej rímsy drevený - náter hnedej farby

VYPRACOVAL:	Ing. Michal Gajdoš	KOORDINÁTOR:	
ZODP. PROJEKTANT:	Ing. Michal Gajdoš	DÁTUM: 12.2015	
INVESTOR:	BYSTRÉ, OBECNÝ ÚRAD ŠARIŠSKÁ 98/20, 094 34 BYSTRÉ		
NÁZOV STAVBY:	REKONŠTRUKCIA DOMU SLUŽIEB, SÍDLO SOCIÁLNEHO PODNIKU, UL. ŠARIŠSKÁ 97/22, BYSTRÉ		
OBJEKT:	SO 01 - DOM SLUŽIEB		
OBSAH VÝKRESU:	Pohľady - existujúci stav		

GM
PROJEKTOVÁ KANCELÁRIA
Poľné 15
080 06 PREŠOV
tel. 0905/431535

ZÁKAZKA č. G 364	ARCHÍVNE Č.:
MIERKA: 1:100	
STUPEŇ: PS	FORMÁT: 4*A4
PROFESIA: ASR	Č. VÝKRESU: 11.

POZNÁMKA

- Pred zahájením výroby rozmery všetkých výrobkov upresniť zameraním podľa skutočnosti na stavbe !!!

VYPRACOVAL:	Ing. Michal Gajdoš	KOORDINÁTOR:	
ZODP. PROJEKTANT:	Ing. Michal Gajdoš	DÁTUM:	12.2015
INVESTOR:	BYSTRÉ, OBECNÝ ÚRAD ŠARIŠSKÁ 98/20, 094 34 BYSTRÉ		
NÁZOV STAVBY:	REKONŠTRUKCIA DOMU SLUŽIEB, SÍDLO SOCIÁLNEHO PODNIKU, UL. ŠARIŠSKÁ 97/22, BYSTRÉ		
OBJEKT:	SO 01 - DOM SLUŽIEB		
OBSAH VÝKRESU:	Detaily zateplenia (ETICS)		

GM
PROJEKTOVÁ KANCELÁRIA
Poľná 15
080 06 PREŠOV
TEL. 0905/431535

ZÁKAZKA .:	G 364	ARCHÍVNE Č.:	
MIERKA:			
STUPEŇ :	PS	FORMÁT:	23*A4
PROFESIA :	ASR	Č. VÝKRESU:	12.

1.1 Baumit Soklový profil Therm

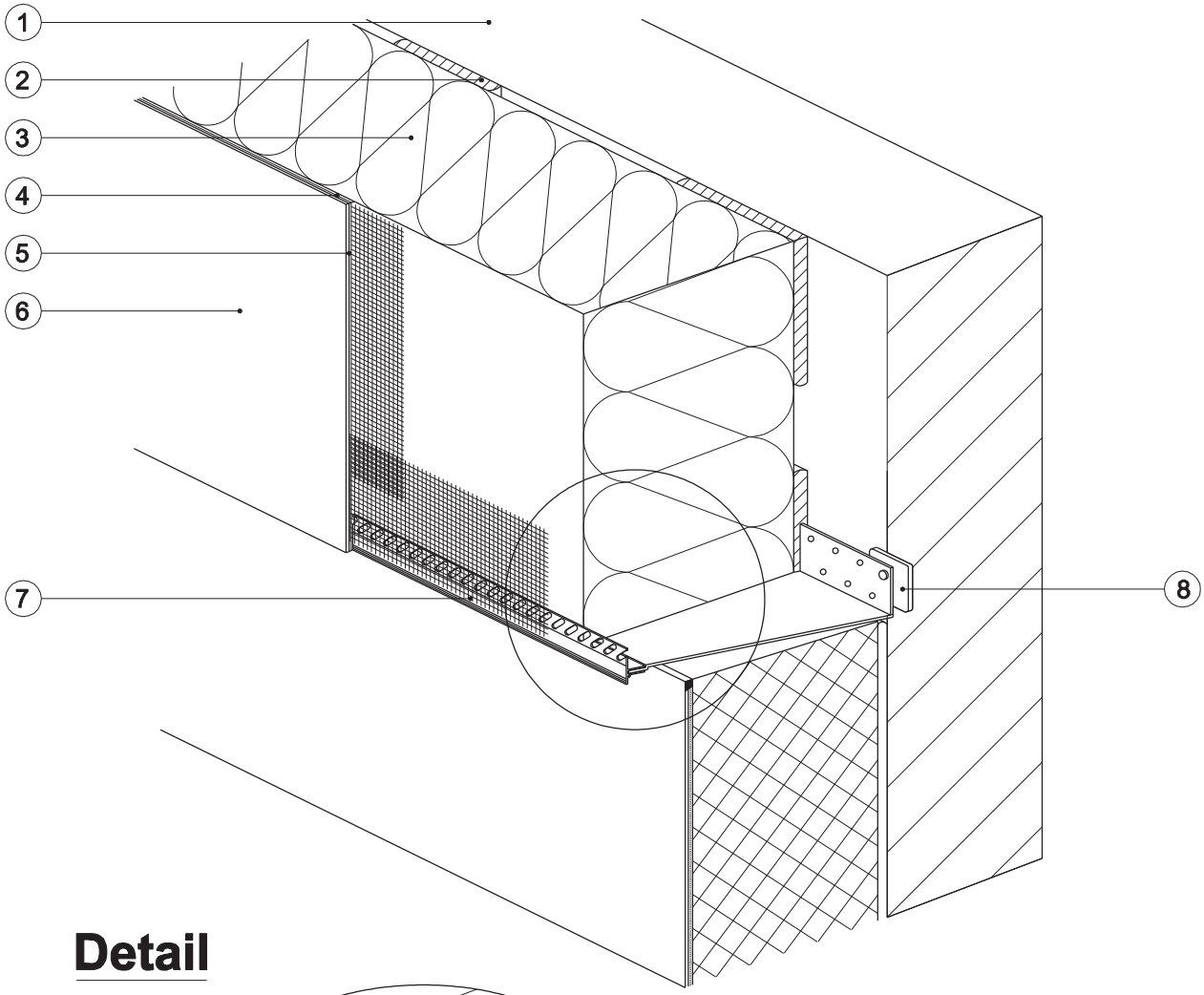

Detail

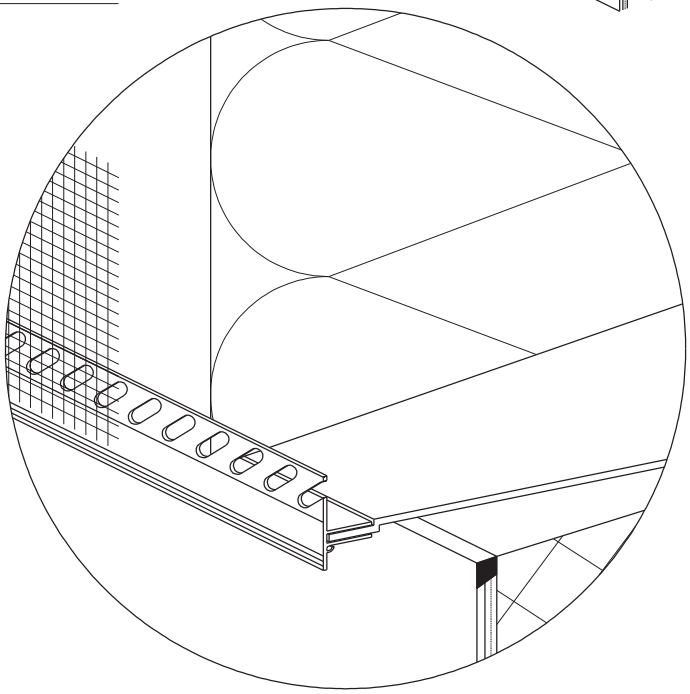

Legenda:

1 Podklad
2 Lepiaca hmota
3 Tepelnoizolačné dosky
4 Stierková hmota + Sklotextilná mriežka
5 Penetračný náter
6 Tenkovrstvová fasádna omietka
7 Baumit Soklový profil Therm
8 Vyrovnávacia podložka pod soklové profily

© Baumit

05/2015

Vzhľadom na špecifické podmienky každej stavby nezodpovedáme za správne uplatnenie znázorneného detailu. Vždy je potrebné preveriť vhodnosť jeho použitia v konkrétnych podmienkach danej stavby. Remeselné práce súvisiace so zhotovením tepelnoizolačného systému sú znázornené schematicky. Znázornený detail, ktorý poskytujeme na pomoc zákazníkovi (spracovateľovi) je nezáväzný a nezakladá žiaden právny vzťah ani vedľajšie záväzky. Zodpovednosť za konečný návrh preberá zodpovedný projektant ako spracovateľ projektovej dokumentácie zateplenia.

1.4 Umiestnenie tepelnoizolačných dosiek pri okenných a dverných otvoroch

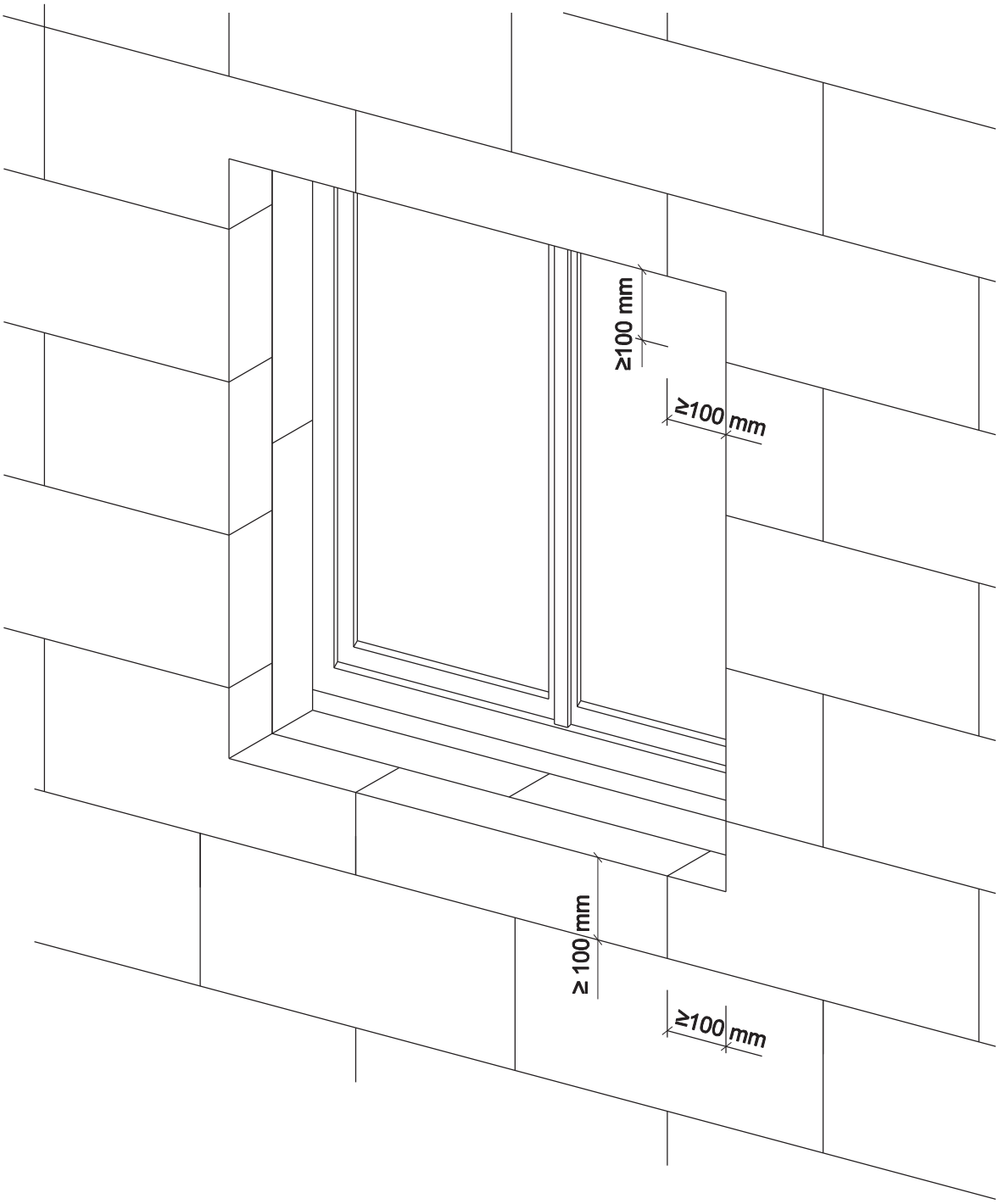

© Baumit

05/2015

Vzhľadom na špecifické podmienky každej stavby nezodpovedáme za správne uplatnenie znázorneného detailu. Vždy je potrebné preveriť vhodnosť jeho použitia v konkrétnych podmienkach danej stavby. Remeselné práce súvisiace so zhotovením tepelnoizolačného systému sú znázornené schematicky. Znázornený detail, ktorý poskytujeme na pomoc zákazníkovi (spracovateľovi) je nezáväzný a nezakladá žiaden právny vzťah ani vedľajšie záväzky. Zodpovednosť za konečný návrh preberá zodpovedný projektant ako spracovateľ projektovej dokumentácie zateplenia.

1.5 Riešenie prídavnej výstuže pri okenných a dverných otvoroch

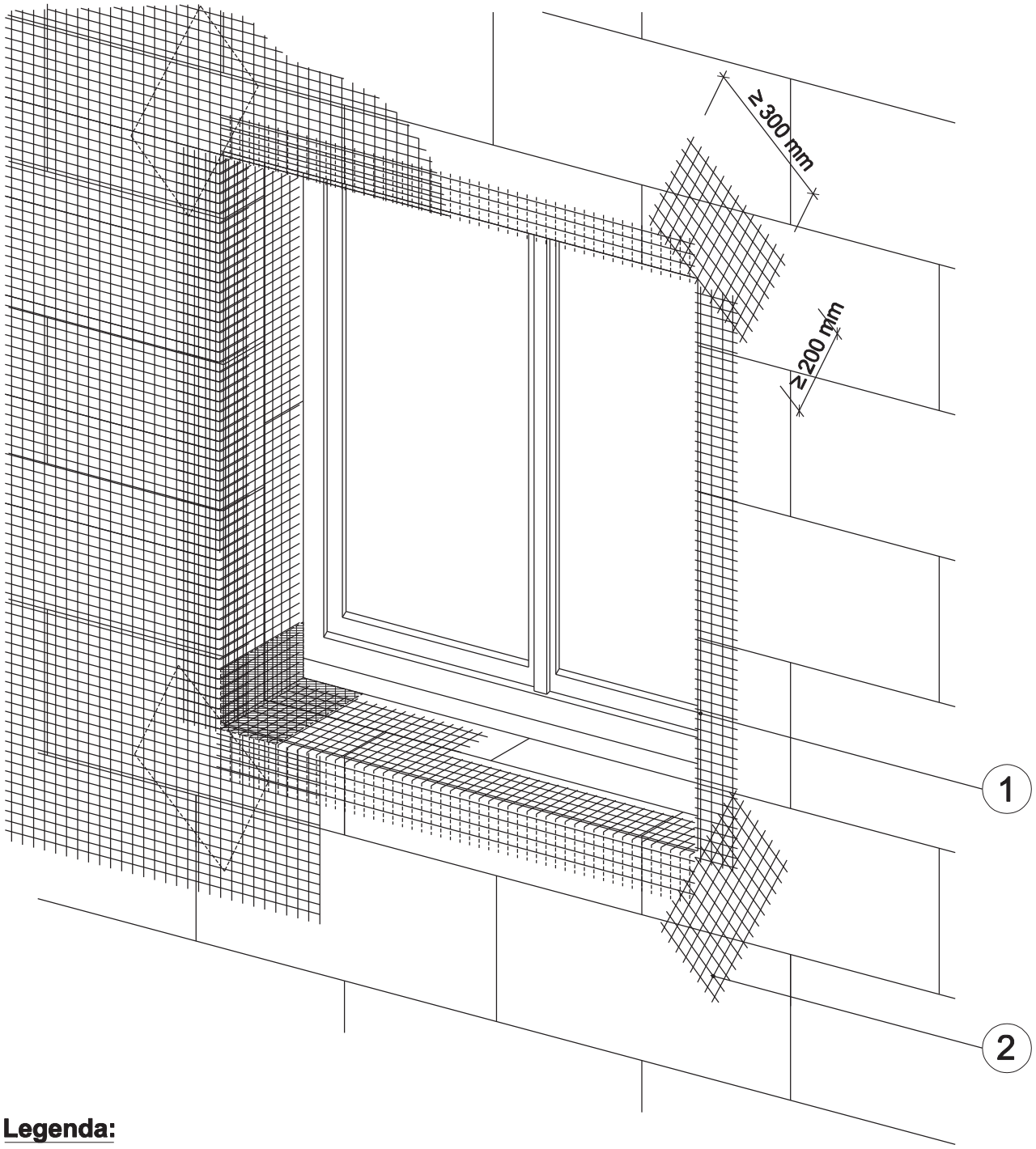

Legenda:

1 Rohový profil
2 Diagonálne zosilňujúce vystuženie (min. 300 x 200 mm)

© Baumit 05/2015

Vzhľadom na špecifické podmienky každej stavby nezodpovedáme za správne uplatnenie znázorneného detailu. Vždy je potrebné preveriť vhodnosť jeho použitia v konkrétnych podmienkach danej stavby. Remeselné práce súvisiace so zhotovením tepelnoizolačného systému sú znázornené schematicky. Znázornený detail, ktorý poskytujeme na pomoc zákazníkovi (spracovateľovi) je nezáväzný a nezakladá žiaden právny vzťah ani vedľajšie záväzky. Zodpovednosť za konečný návrh preberá zodpovedný projektant ako spracovateľ projektovej dokumentácie zateplenia.

1.7 Schéma kotvenia tepelnoizolačných dosiek

Všeobecné schémy rozmiestnenia rozperných kotiev:

T - schéma :Tepelnoizolačné dosky - **1000 x 500 mm**

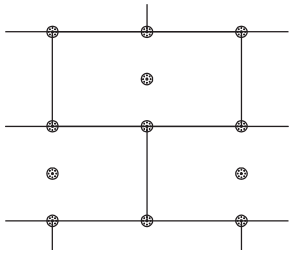

6 ks/m^2

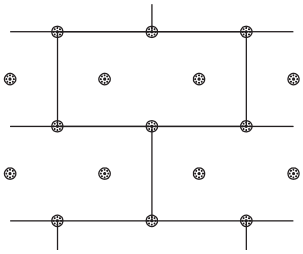

8 ks/m^2

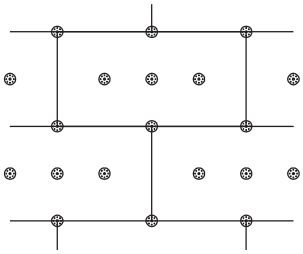

10 ks/m^2

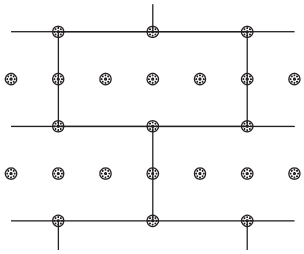

12 ks/m^2

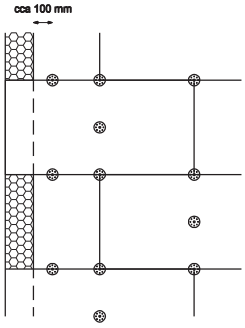

6 ks/m^2

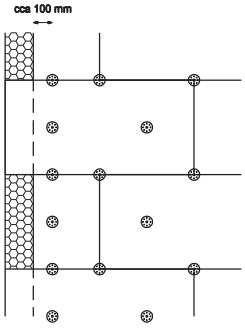

8 ks/m^2

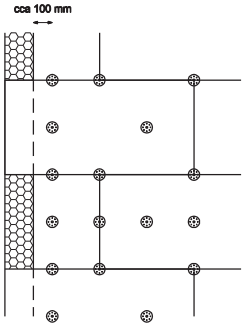

10 ks/m^2

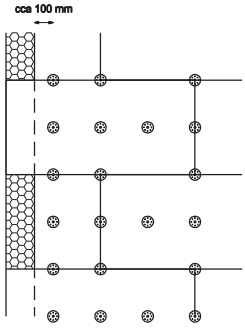

12 ks/m^2

Všeobecné schémy rozmiestnenia rozperných kotiev:

T - schéma: Tepelnoizolačné dosky - **1000 x 600 mm**

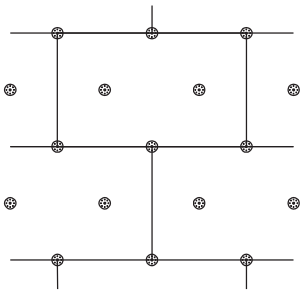

6,66 ks/m^2

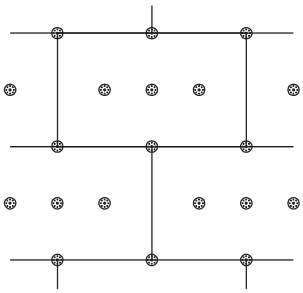

8,33 ks/m^2

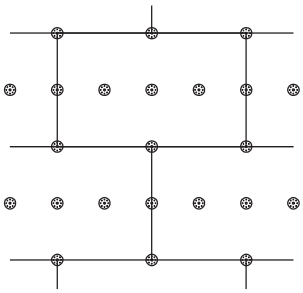

10 ks/m^2

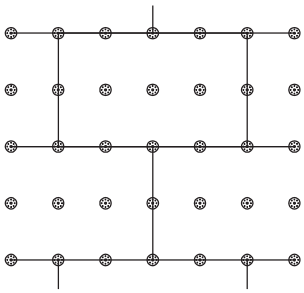

13,3 ks/m^2

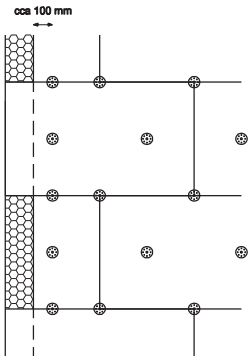

6,66 ks/m^2

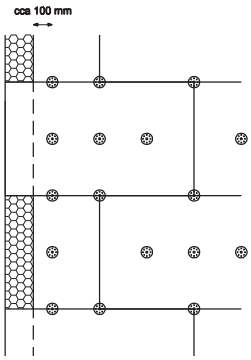

8,33 ks/m^2

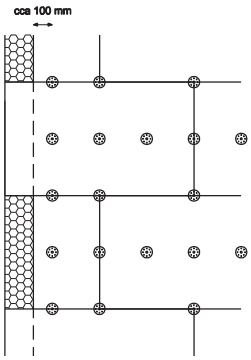

10 ks/m^2

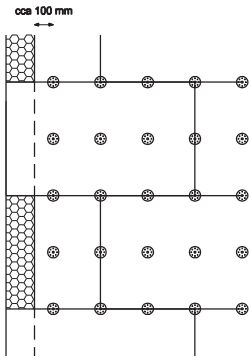

13,3 ks/m^2

© Baumit

Vzhľadom na špecifické podmienky každej stavby nezodpovedáme za správne uplatnenie znázorneného detailu. Vždy je potrebné preveriť vhodnosť jeho použitia v konkrétnych podmienkach danej stavby. Remeselné práce súvisiace so zhotovením tepelnoizolačného systému sú znázornené schematicky. Znázornený detail, ktorý poskytujeme na pomoc zákazníkovi (spracovateľovi) je nezáväzný a nezakladá žiaden právny vzťah ani vedľajšie záväzky. Zodpovednosť za konečný návrh preberá zodpovedný projektant ako spracovateľ projektovej dokumentácie zateplenia.

1.10a Baumit StarTrack

Baumit StarTrack green

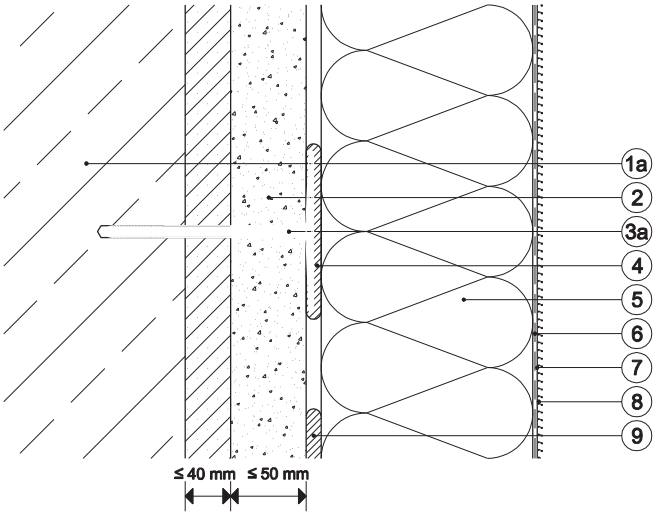

Baumit StarTrack red
Baumit StarTrack orange

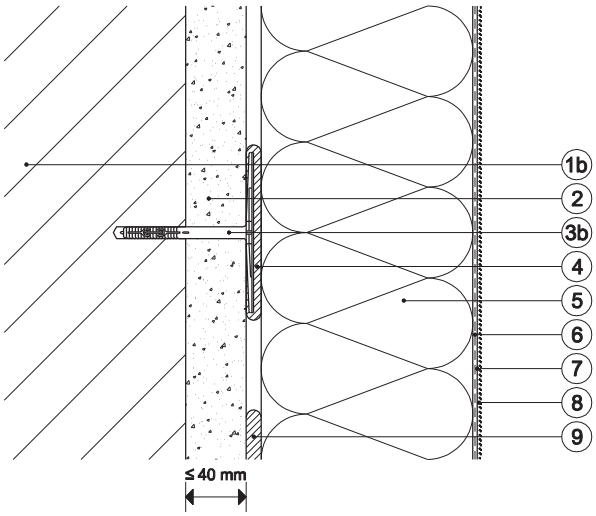

Baumit StarTrack blue

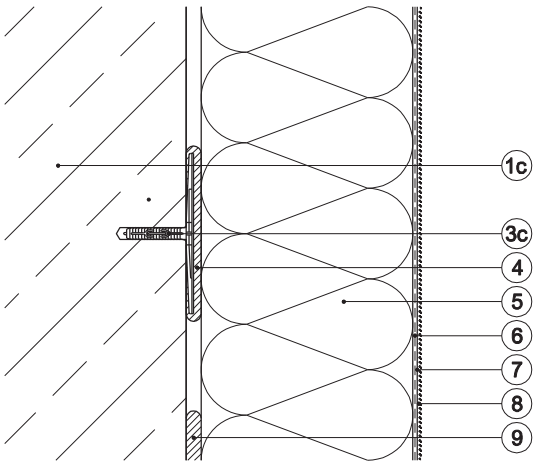

Legenda:

1a Podklad (napr. železobetón)
1b Podklad (napr. plná tehla)
1c Podklad (betón)
2 Pôvodná omietka
3a Baumit StarTrack green
3b Baumit StarTrack red
Baumit StarTrack orange
3c Baumit StarTrack blue
4 Lepiaci koláč
5 Tepelnoizolačné dosky (EPS)
6 Stierková hmota
+ Sklotextilná mriežka
7 Penetračný náter
8 Tenkovrstvová fasádna omietka
9 Lepiaca hmota

Schéma rozmiestnenia:

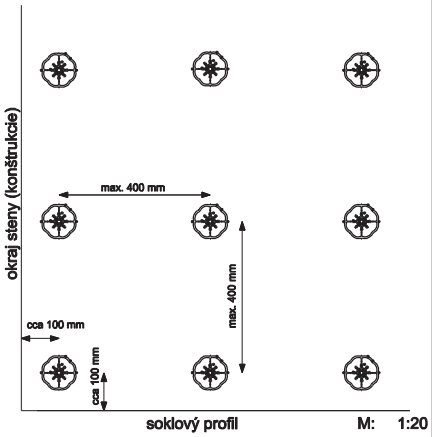

© Baumit
05/2015
M: 1:5

Vzhľadom na špecifické podmienky každej stavby nezodpovedáme za správne uplatnenie znázorneného detailu. Vždy je potrebné preveriť vhodnosť jeho použitia v konkrétnych podmienkach danej stavby. Remeselné práce súvisiace so zhotovením tepelnoizolačného systému sú znázornené schematicky. Znázornený detail, ktorý poskytujeme na pomoc zákazníkovi (spracovateľovi) je nezáväzný a nezakladá žiaden právny vzťah ani vedľajšie záväzky. Zodpovednosť za konečný návrh preberá zodpovedný projektant ako spracovateľ projektovej dokumentácie zateplenia.

1.11 Kotvenie rozpernými kotvami

a) Zápustná montáž rozperných kotiev

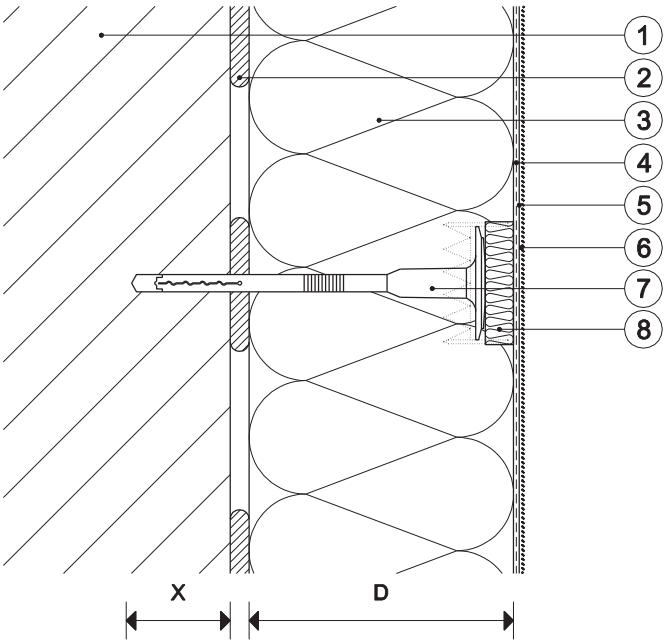

Legenda:

1 Podklad
2 Lepiaca hmota
3 Tepelnoizolačné dosky
4 Stierková hmota + sklotextilná mriežka
5 Penetračný náter
6 Tenkovrstvová fasádna omietka
7 Rozperná kotva
8 Izolačná zátka

D ..... minimálna hrúbka tepelnoizolačných dosiek je 80 mm
X ..... minimálna kotevná dĺžka v nosnom podklade

b) Povrchová montáž rozperných kotiev

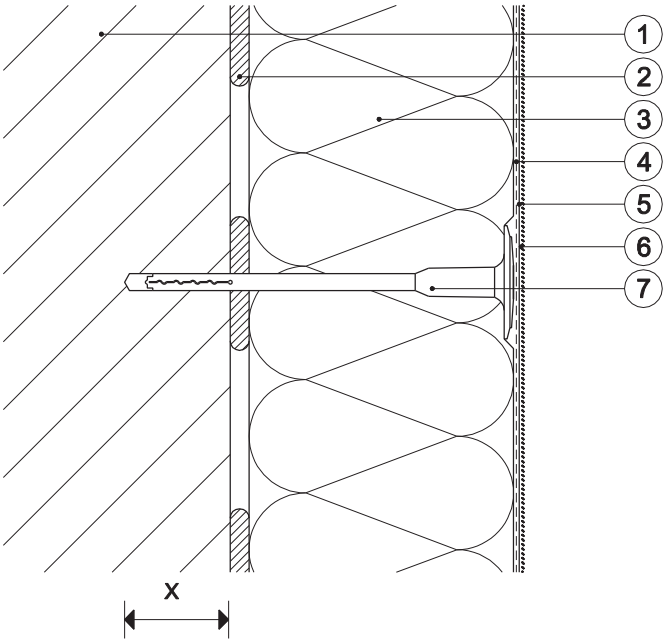

X ..... minimálna kotevná dĺžka v nosnom podklade

© Baumit

Vzhľadom na špecifické podmienky každej stavby nezodpovedáme za správne uplatnenie znázorneného detailu. Vždy je potrebné preveriť vhodnosť jeho použitia v konkrétnych podmienkach danej stavby. Remeselné práce súvisiace so zhotovením tepelnoizolačného systému sú znázornené schematicky. Znázornený detail, ktorý poskytujeme na pomoc zákazníkovi (spracovateľovi) je nezáväzný a nezakladá žiaden právny vzťah ani vedľajšie záväzky. Zodpovednosť za konečný návrh preberá zodpovedný projektant ako spracovateľ projektovej dokumentácie zateplenia.

1.12 Kotvenie rozpernými kotvami s prídavným tanierom

a) Povrchová montáž rozperných kotiev s prídavným tanierom Ø 140 mm (**MW s kolmou orientáciou vlákien)**

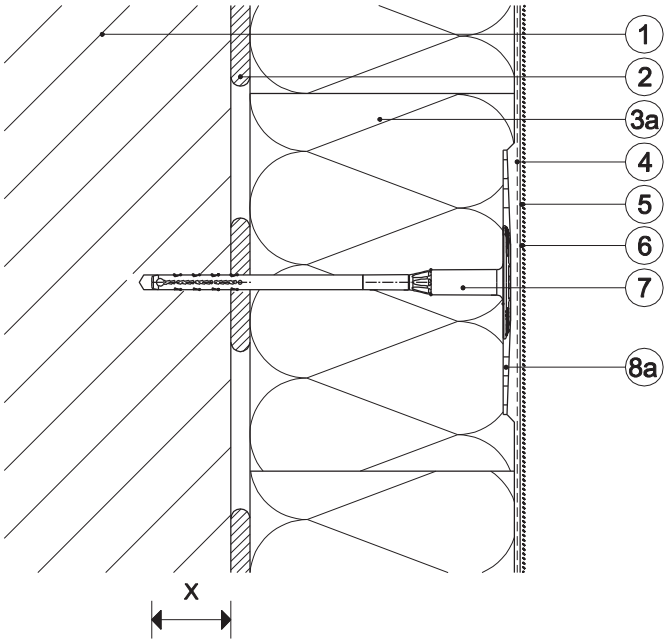

Legenda:

1 Podklad
2 Lepiaca hmota
3a Tepelnoizolačné dosky - MW lamela
3b Tepelnoizolačné dosky - MW
4 Stierková hmota + sklotextilná mriežka
5 Penetračný náter
6 Tenkovrstvová fasádna omietka
7 Rozperná kotva
8a Prídavný tanier Ø 140 mm
8b Prídavný tanier Ø 90 (100) mm
8c Prídavný tanier pre zápustnú montáž Ø 90 (100) mm

b) Povrchová , resp. zápustná montáž rozperných kotiev s prídavným tanierom Ø 90 (100) mm

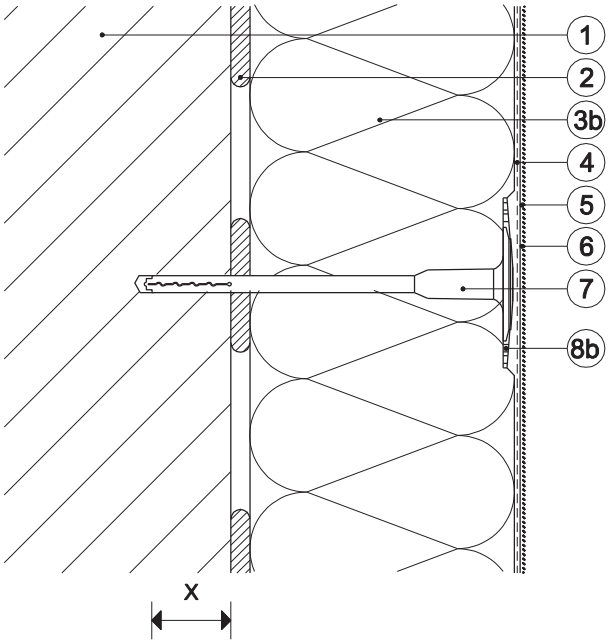

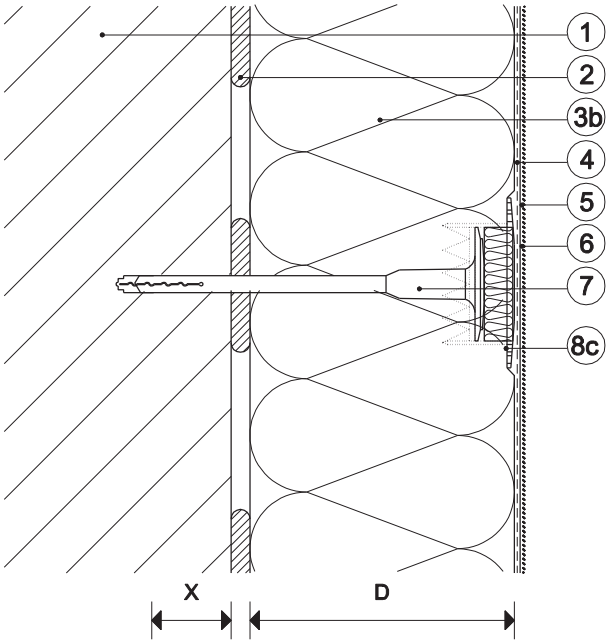

D ..... minimálna hrúbka tepelnoizolačných dosiek je 80 mm
X ..... minimálna kotevná dĺžka v nosnom podklade

© Baumit 05/2015 M: 1:4

Vzhľadom na špecifické podmienky každej stavby nezodpovedáme za správne uplatnenie znázorneného detailu. Vždy je potrebné preveriť vhodnosť jeho použitia v konkrétnych podmienkach danej stavby. Remeselné práce súvisiace so zhotovením tepelnoizolačného systému sú znázornené schematicky. Znázornený detail, ktorý poskytujeme na pomoc zákazníkovi (spracovateľovi) je nezáväzný a nezakladá žiaden právny vzťah ani vedľajšie záväzky. Zodpovednosť za konečný návrh preberá zodpovedný projektant ako spracovateľ projektovej dokumentácie zateplenia.

1.14 Riešenie vystuženia rohov (90°)

a) Riešenie pomocou rohového profilu s integrovanou sklotextilnou mriežkou

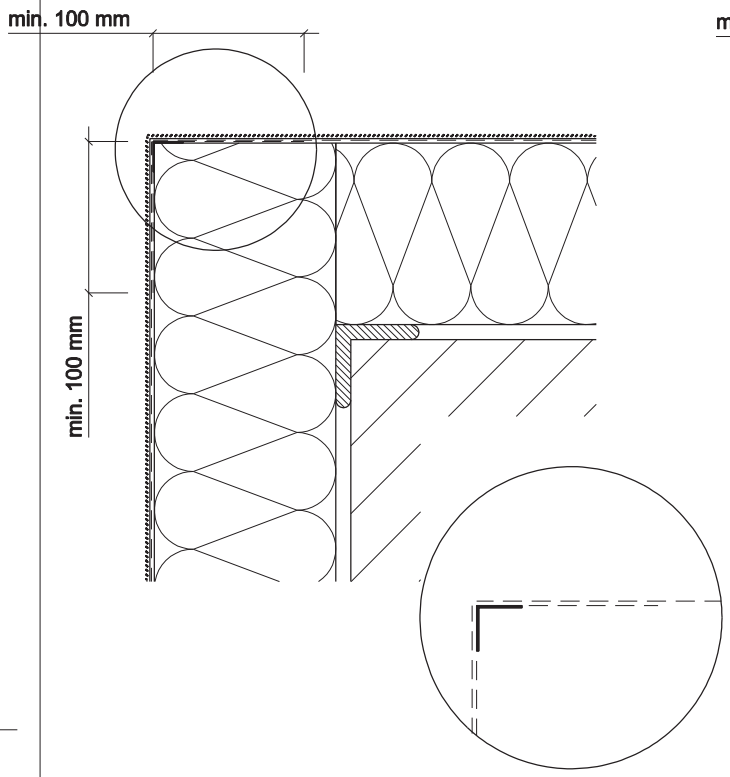

b) Zosilňujúce vystuženie s dvojnásobným vystužením sklotextilnou mriežkou alebo s pancierovou výstužou

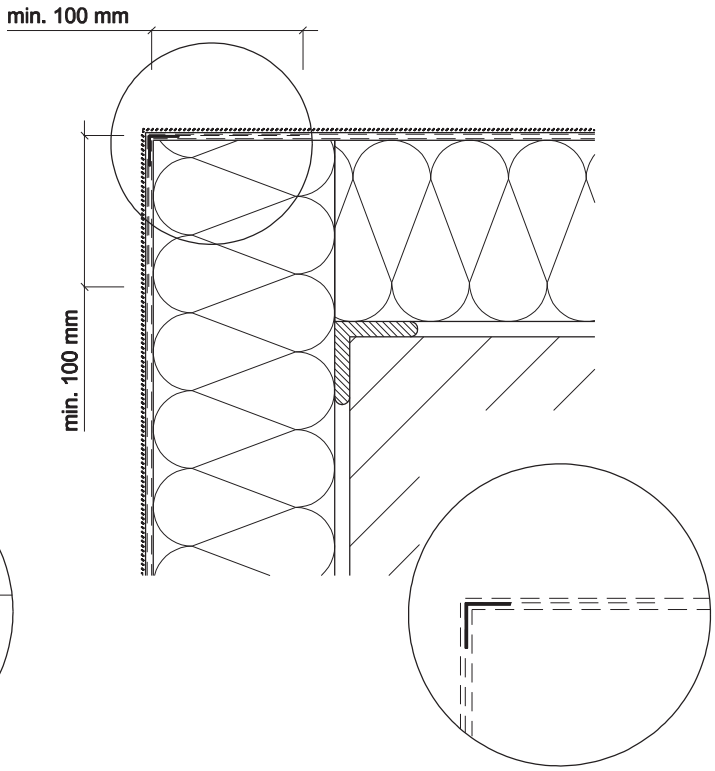

c) Riešenie s presahom sklotextilnej mriežky

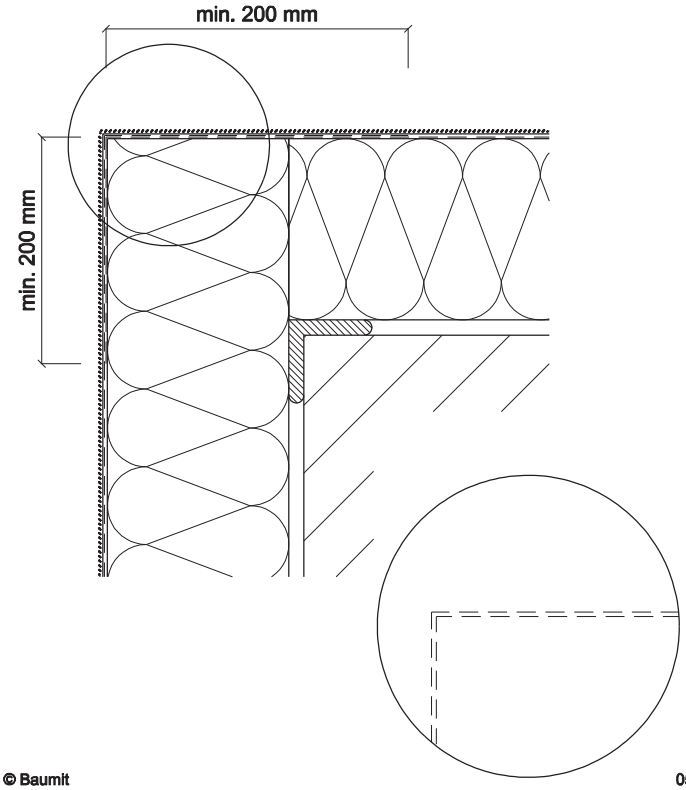

d) Riešenie pomocou rohového profilu

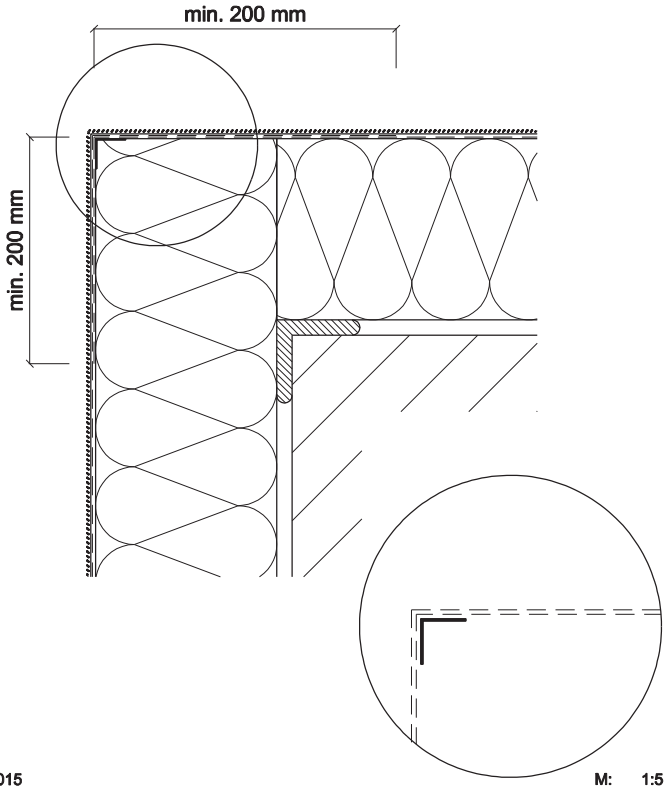

© Baumit 05/2015 M: 1:5

Vzhľadom na špecifické podmienky každej stavby nezodpovedáme za správne uplatnenie znázorneného detailu. Vždy je potrebné preveriť vhodnosť jeho použitia v konkrétnych podmienkach danej stavby. Remeselné práce súvisiace so zhotovením tepelnoizolačného systému sú znázornené schematicky. Znázornený detail, ktorý poskytujeme na pomoc zákazníkovi (spracovateľovi) je nezáväzný a nezakladá žiaden právny vzťah ani vedľajšie záväzky. Zodpovednosť za konečný návrh preberá zodpovedný projektant ako spracovateľ projektovej dokumentácie zateplenia.

1.17 Detail dilatácie v rohovej oblasti - dilatačný profil

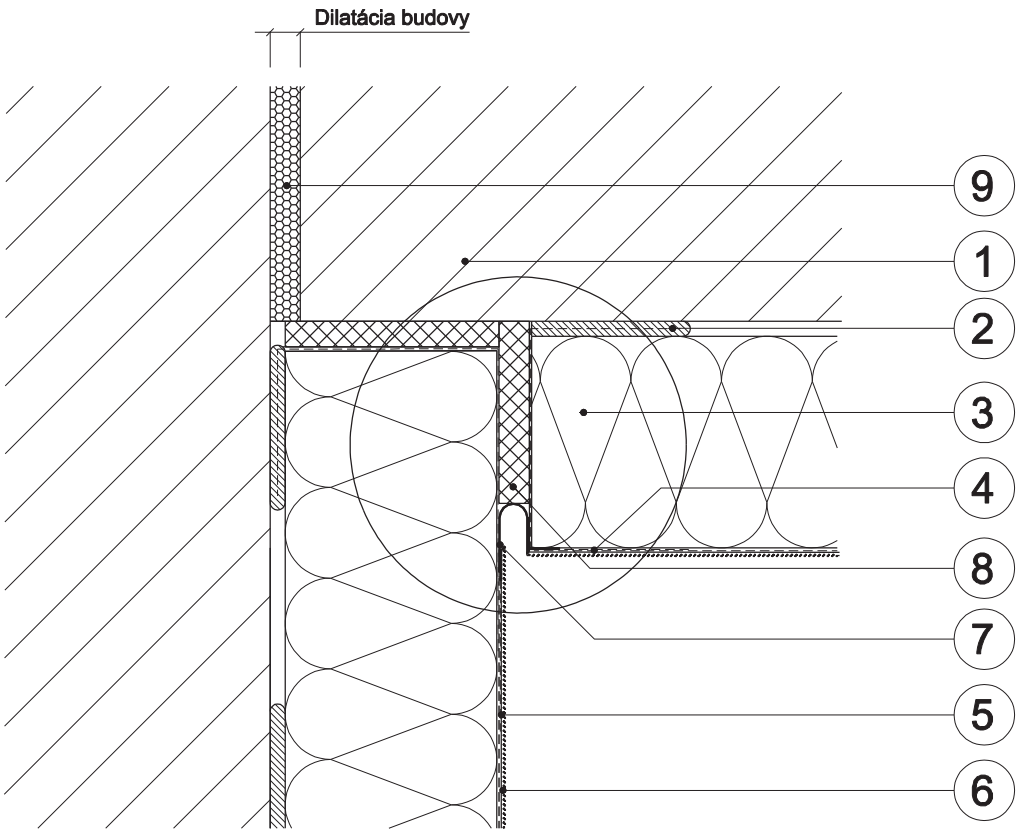

Detail

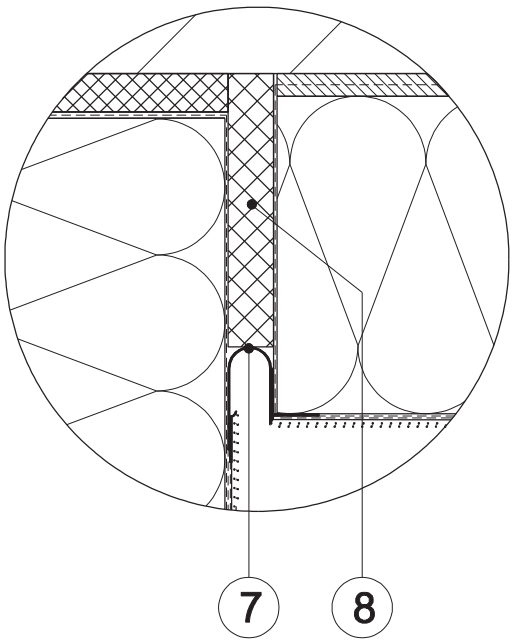

Legenda:

1 Podklad
2 Lepiaca hmota
3 Tepelnoizolačné dosky
4 Stierková hmota + sklotextilná mriežka
5 Penetračný náter
6 Tenkovrstvová fasádna omietka
7 Baumit Dilatačný profil V
8 Tepelnoizolačná výplň dilatačnej škáry (napr. mäkká minerálna vlna)
9 Objektová dilatácia

Schéma prekrývania výstužnej mriežky

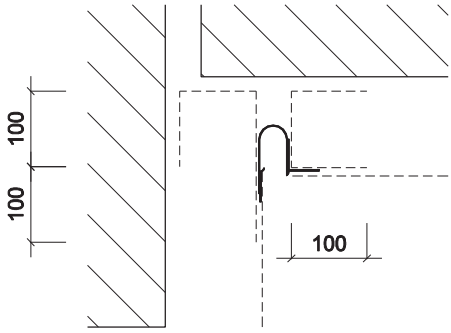

© Baumit 05/2015 M: 1:5

Vzhľadom na špecifické podmienky každej stavby nezodpovedáme za správne uplatnenie znázorneného detailu. Vždy je potrebné preveriť vhodnosť jeho použitia v konkrétnych podmienkach danej stavby. Remeselné práce súvisiace so zhotovením tepelnoizolačného systému sú znázornené schematicky. Znázornený detail, ktorý poskytujeme na pomoc zákazníkovi (spracovateľovi) je nezáväzný a nezakladá žiaden právny vzťah ani vedľajšie záväzky. Zodpovednosť za konečný návrh preberá zodpovedný projektant ako spracovateľ projektovej dokumentácie zateplenia.

1.18 Detail dilatácie v rohovej oblasti - pružný tmel

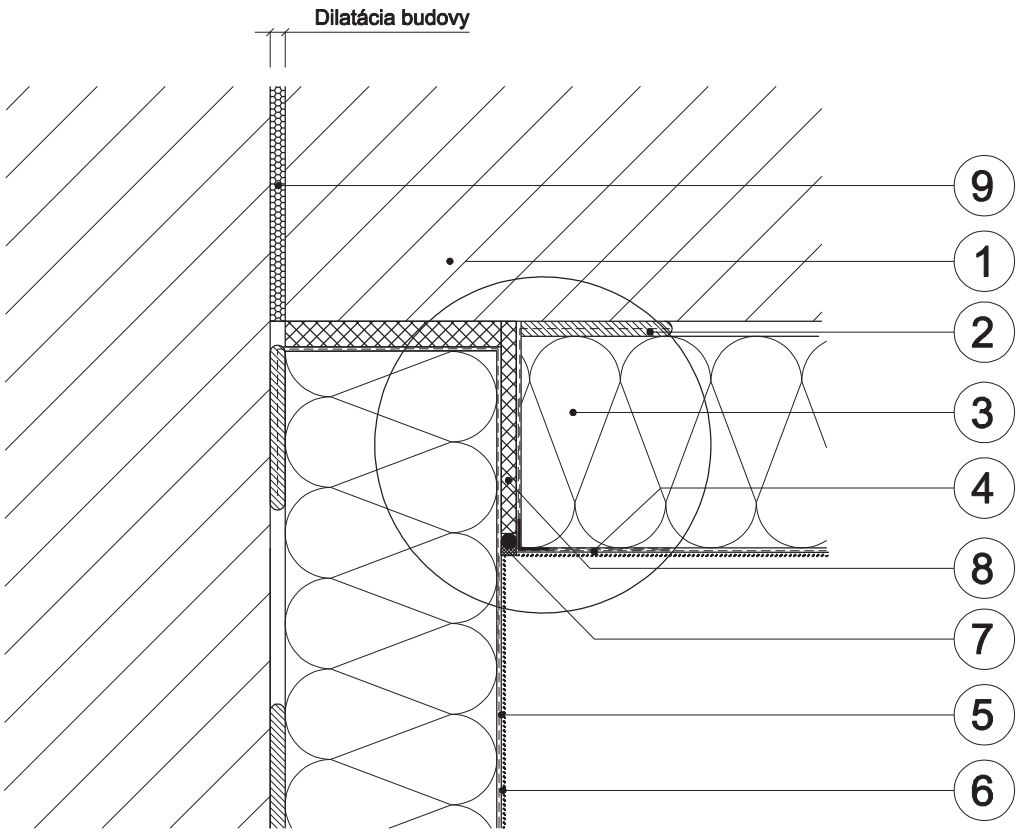

Detail

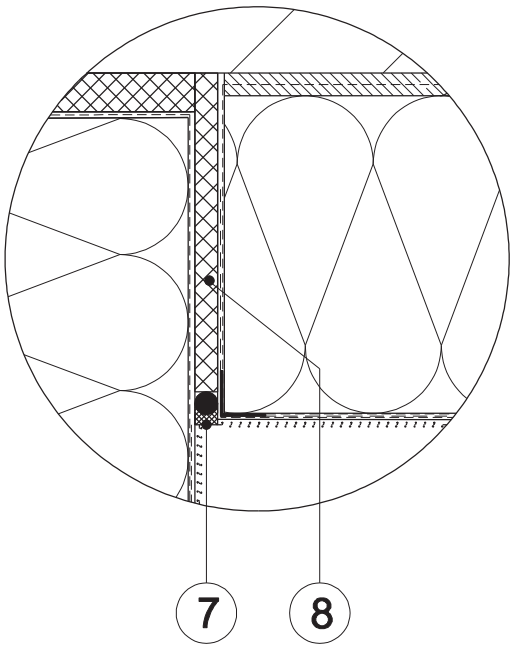

Legenda:

1 Podklad
2 Lepiaca hmota
3 Tepelnoizolačné dosky
4 Stierková hmota + sklotextilná mriežka
5 Penetračný náter
6 Tenkovrstvová fasádna omietka
7 Tesniaci povrazec + pružný tmel (alt. Tesniaca páska)
8 Tepelnoizolačná výplň dilatačnej škáry (napr. mäkká minerálna vlna)
9 Objektová dilatácia

Schéma prekrývania výstužnej mriežky

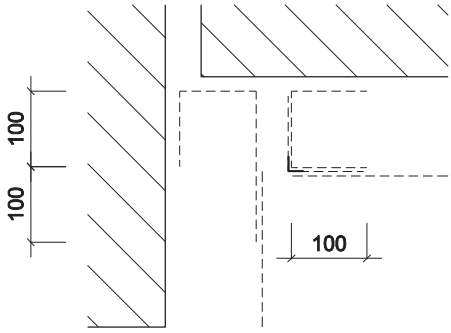

© Baumit 05/2015 M: 1:5

Vzhľadom na špecifické podmienky každej stavby nezodpovedáme za správne uplatnenie znázorneného detailu. Vždy je potrebné preveriť vhodnosť jeho použitia v konkrétnych podmienkach danej stavby. Remeselné práce súvisiace so zhotovením tepelnoizolačného systému sú znázornené schematicky. Znázornený detail, ktorý poskytujeme na pomoc zákazníkovi (spracovateľovi) je nezáväzný a nezakladá žiaden právny vzťah ani vedľajšie záväzky. Zodpovednosť za konečný návrh preberá zodpovedný projektant ako spracovateľ projektovej dokumentácie zateplenia.

1.19 Ukončenie systému v ploche

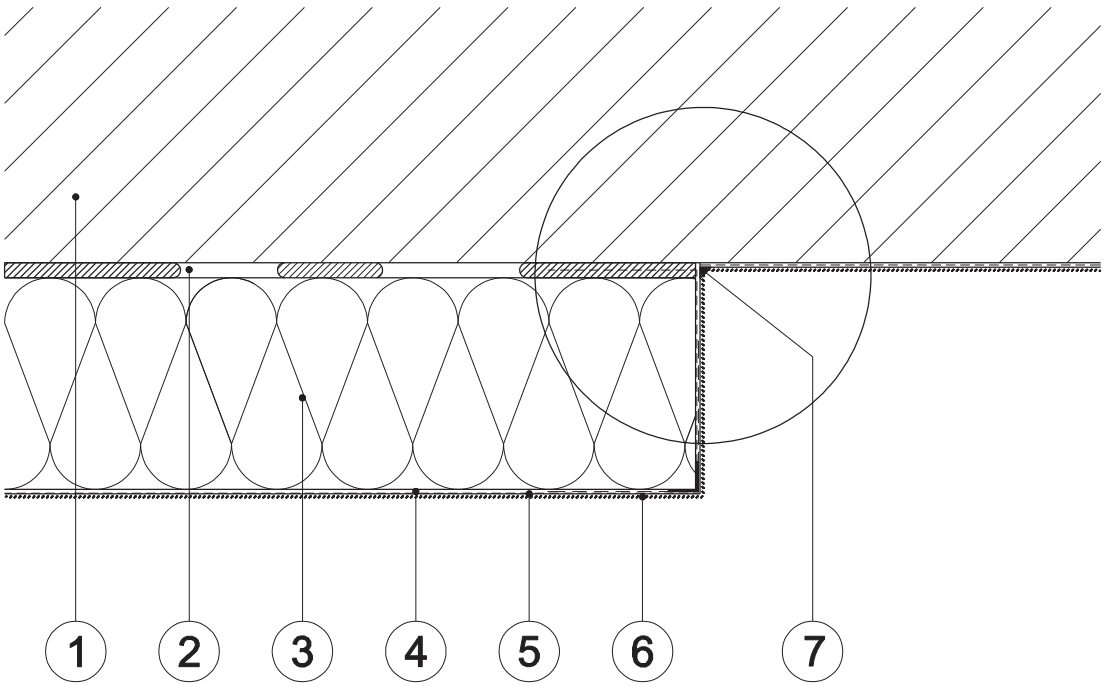

Detail

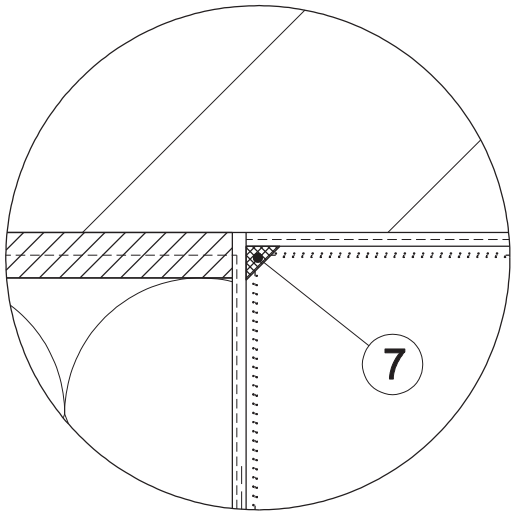

Legenda:

1 Podklad
2 Lepiaca hmota
3 Tepelnoizolačné dosky
4 Stierková hmota + sklotextilná mriežka
5 Penetračný náter
6 Tenkovrstvová fasádna omietka
7 Pretierateľný pružný tmel

Schéma prekrývania výstužnej mriežky

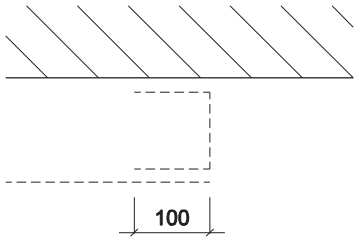

© Baumit 05/2015 M: 1:5

Vzhľadom na špecifické podmienky každej stavby nezodpovedáme za správne uplatnenie znázorneného detailu. Vždy je potrebné preveriť vhodnosť jeho použitia v konkrétnych podmienkach danej stavby. Remeselné práce súvisiace so zhotovením tepelnoizolačného systému sú znázornené schematicky. Znázornený detail, ktorý poskytujeme na pomoc zákazníkovi (spracovateľovi) je nezáväzný a nezakladá žiaden právny vzťah ani vedľajšie záväzky. Zodpovednosť za konečný návrh preberá zodpovedný projektant ako spracovateľ projektovej dokumentácie zateplenia.

2.1 Sokel zateplený / uskočený - Baumit Soklový profil Therm

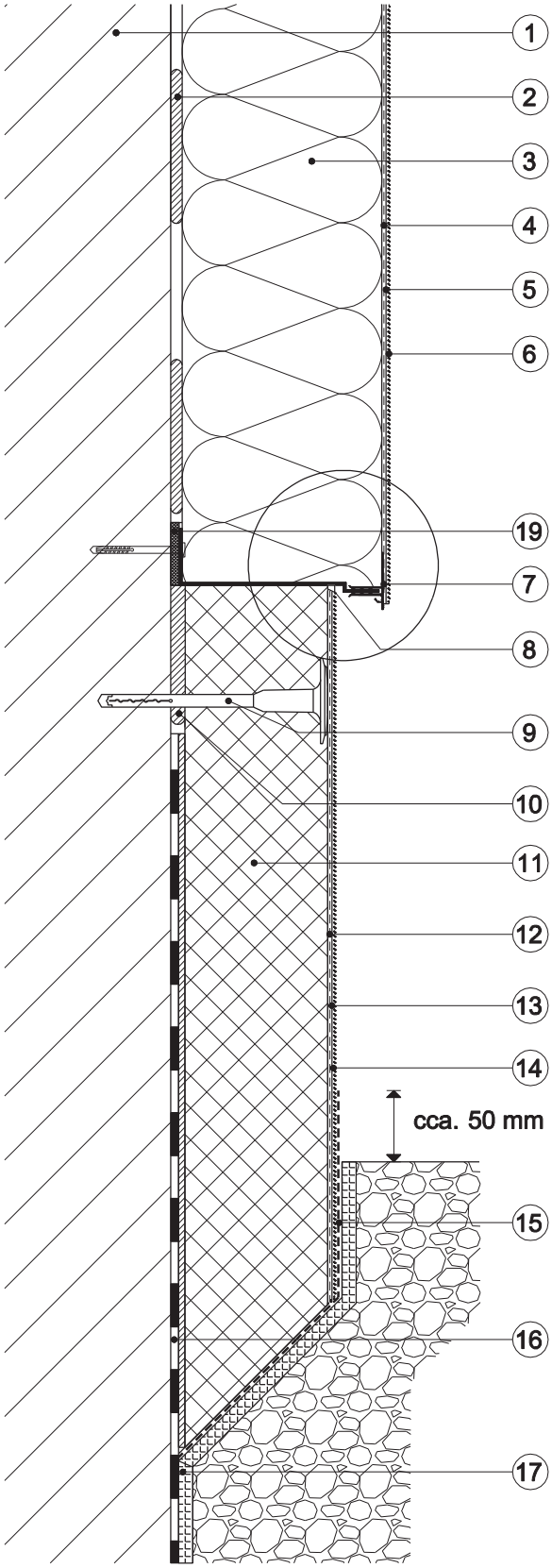

Legenda:

1 Podklad
2 Lepiaca hmota
3 Tepelnoizolačné dosky (EPS, open)
4 Stierková hmota + Sklotextilná mriežka
5 Penetračný náter
6 Tenkovrstvová fasádna omietka
7 Baumit Soklový profil Therm
8 Pretierateľný pružný tmel
9 Rozperná kotva
10 Lepiaca hmota
11 Tepelnoizolačné dosky (extrudovaný polystyrén)
12 Stierková hmota + Sklotextilná mriežka
13 Penetračný náter
14 Tenkovrstvová fasádna omietka
15 Baumit FlexProtect
16 Existujúca hydroizolácia
17 Ochranná fólia
18 Okenný a dverový dilatačný profil (Baumit Okenný a dverový dilatačný profil Plus)
19 Vyrovnávacia podložka pod soklové profily

Detail - alt.1

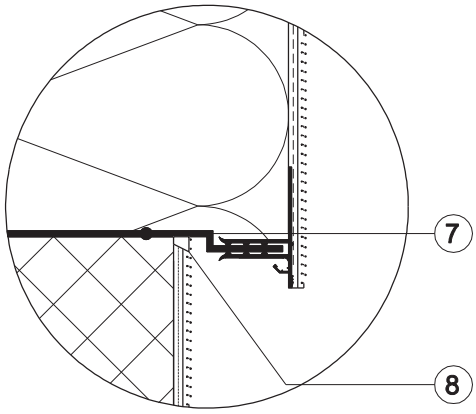

Detail - alt.2

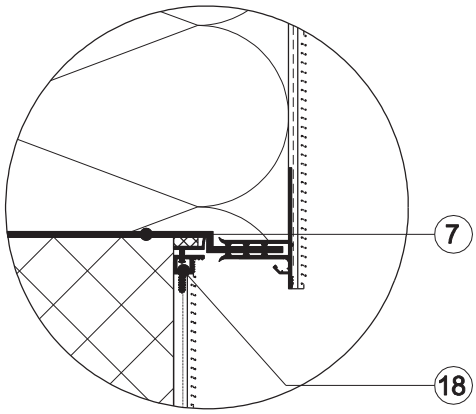

© Baumit 05/2015 M: 1:5

Vzhľadom na špecifické podmienky každej stavby nezodpovedáme za správne uplatnenie znázorneného detailu. Vždy je potrebné preveriť vhodnosť jeho použitia v konkrétnych podmienkach danej stavby. Remeselné práce súvisiace so zhotovením tepelnoizolačného systému sú znázornené schematicky. Znázornený detail, ktorý poskytujeme na pomoc zákazníkovi (spracovateľovi) je nezáväzný a nezakladá žiaden právny vzťah ani vedľajšie záväzky. Zodpovednosť za konečný návrh preberá zodpovedný projektant ako spracovateľ projektovej dokumentácie zateplenia.

2.3 Sokel zateplený / priebežný

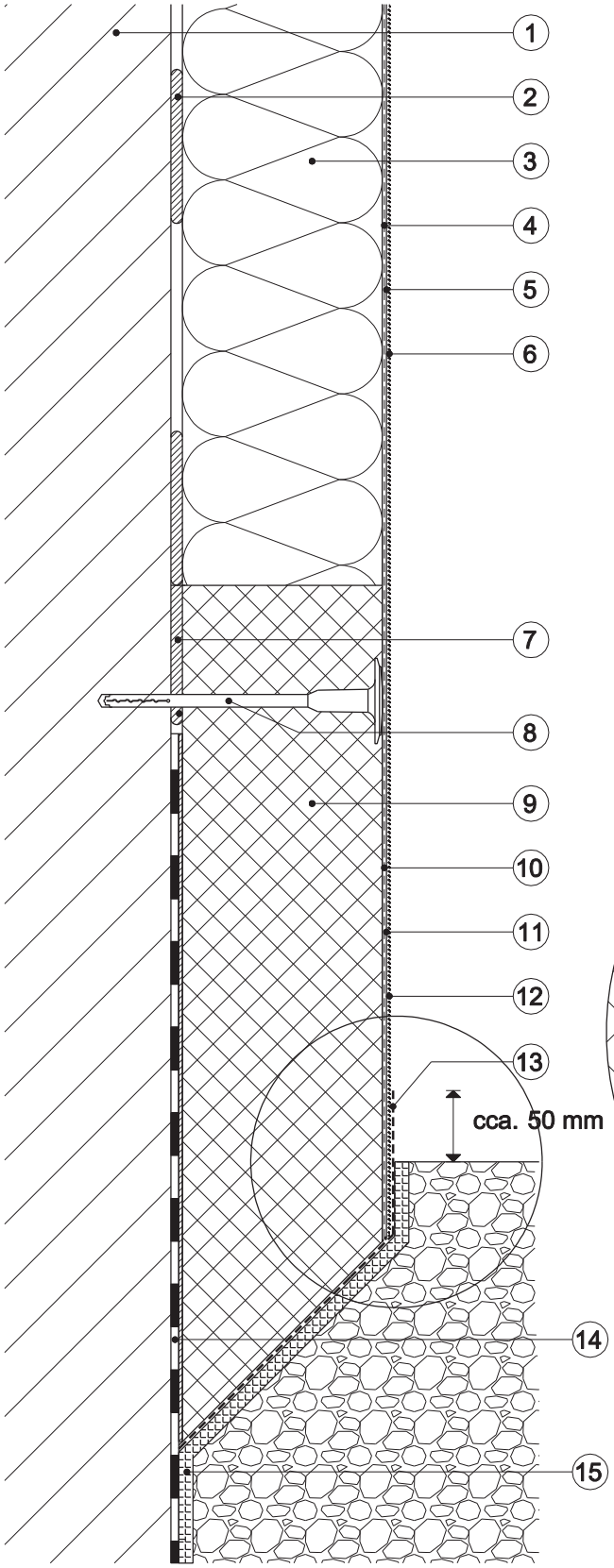

Legenda:

1 Podklad
2 Lepiaca hmota
3 Tepelnoizolačné dosky (EPS, open)
4 Stierková hmota + Sklotextilná mriežka
5 Penetračný náter
6 Tenkovrstvová fasádna omietka
7 Lepiaca hmota
8 Rozperná kotva
9 Tepelnoizolačné dosky (extrudovaný polystyrén)
10 Stierková hmota + Sklotextilná mriežka
11 Penetračný náter
12 Tenkovrstvová fasádna omietka
13 Baumit FlexProtect
14 Existujúca hydroizolácia
15 Ochranná fólia

Detail

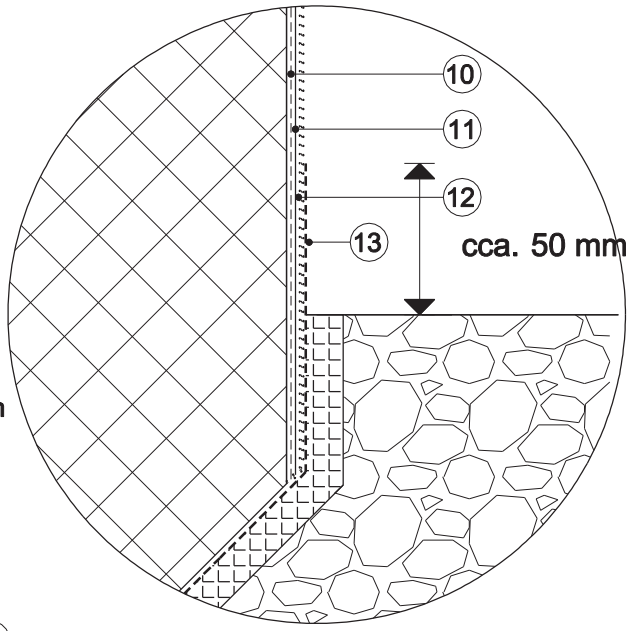

© Baumit 05/2015 M: 1:5

Vzhľadom na špecifické podmienky každej stavby nezodpovedáme za správne uplatnenie znázorneného detailu. Vždy je potrebné preveriť vhodnosť jeho použitia v konkrétnych podmienkach danej stavby. Remeselné práce súvisiace so zhotovením tepelnoizolačného systému sú znázornené schematicky. Znázornený detail, ktorý poskytujeme na pomoc zákazníkovi (spracovateľovi) je nezáväzný a nezakladá žiaden právny vzťah ani vedľajšie záväzky. Zodpovednosť za konečný návrh preberá zodpovedný projektant ako spracovateľ projektovej dokumentácie zateplenia.

3.1 Detail pri ustupujúcom podlaží / balkón

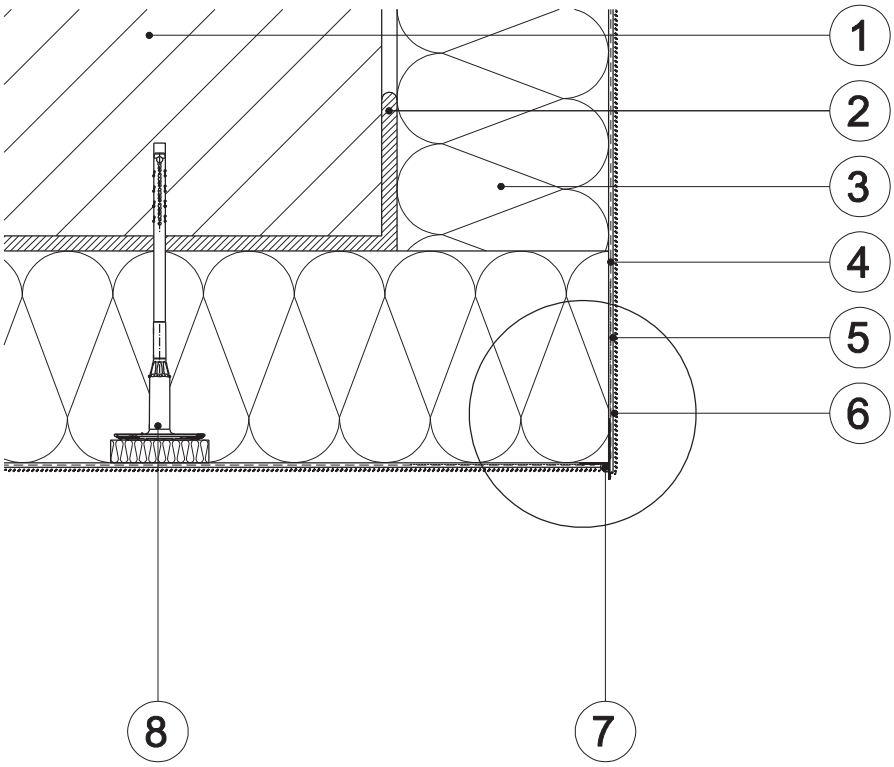

Detail

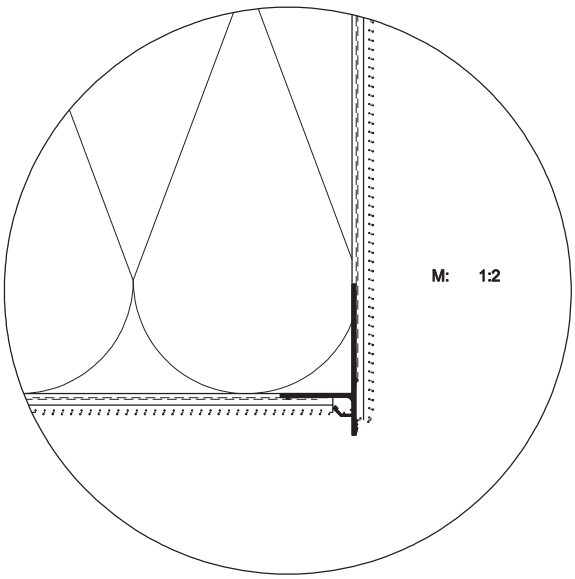

Legenda:

1 Podklad
2 Lepiaca hmota
3 Tepelnoizolačné dosky
4 Stierková hmota + sklotextilná mriežka
5 Penetračný náter
6 Tenkovrstvová fasádna omietka
7 Nadokenná lišta s odkvapovým nosom
8 Rozperná kotva (napr. zápustná montáž)

© Baumit 05/2015 M: 1:5

Vzhľadom na špecifické podmienky každej stavby nezodpovedáme za správne uplatnenie znázorneného detailu. Vždy je potrebné preveriť vhodnosť jeho použitia v konkrétnych podmienkach danej stavby. Remeselné práce súvisiace so zhotovením tepelnoizolačného systému sú znázornené schematicky. Znázornený detail, ktorý poskytujeme na pomoc zákazníkovi (spracovateľovi) je nezáväzný a nezakladá žiaden právny vzťah ani vedľajšie záväzky. Zodpovednosť za konečný návrh preberá zodpovedný projektant ako spracovateľ projektovej dokumentácie zateplenia.

4.1 Vonkajší parapet - axonometria

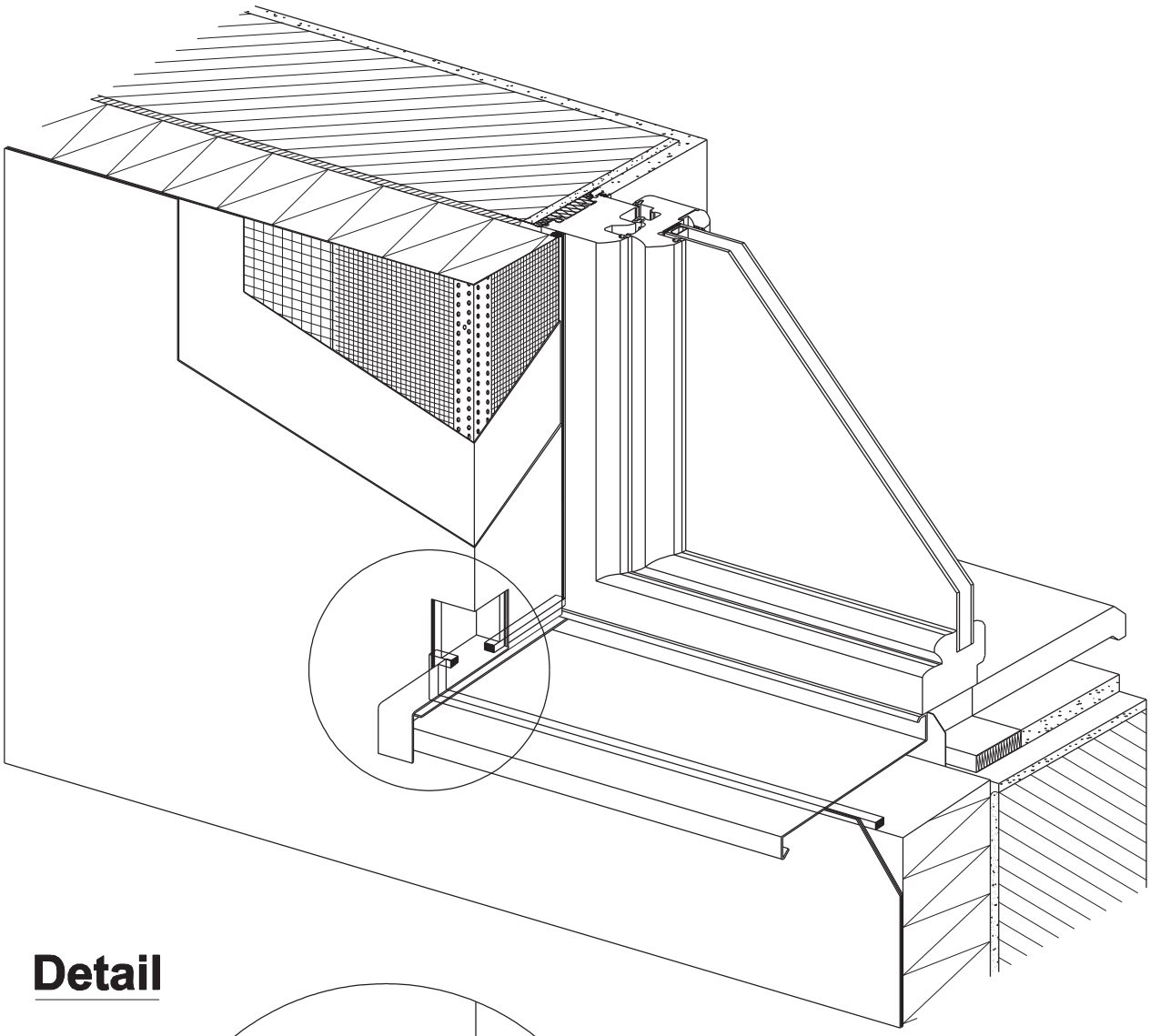

Detail

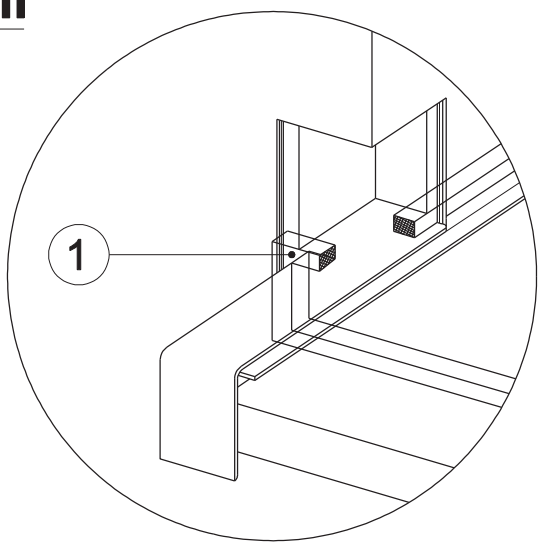

Legenda:

1 Tesniaca páska - komprimačná

© Baumit

05/2015

Vzhľadom na špecifické podmienky každej stavby nezodpovedáme za správne uplatnenie znázorneného detailu. Vždy je potrebné preveriť vhodnosť jeho použitia v konkrétnych podmienkach danej stavby. Remeselné práce súvisiace so zhotovením tepelnoizolačného systému sú znázornené schematicky. Znázornený detail, ktorý poskytujeme na pomoc zákazníkovi (spracovateľovi) je nezáväzný a nezakladá žiaden právny vzťah ani vedľajšie záväzky. Zodpovednosť za konečný návrh preberá zodpovedný projektant ako spracovateľ projektovej dokumentácie zateplenia.

4.3 Vonkajší parapet - rez

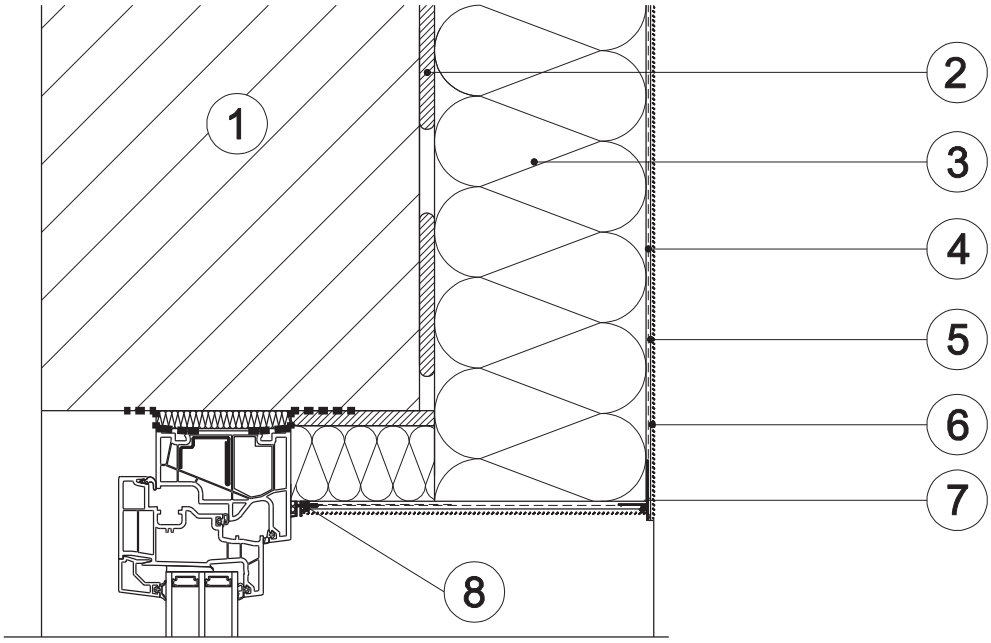

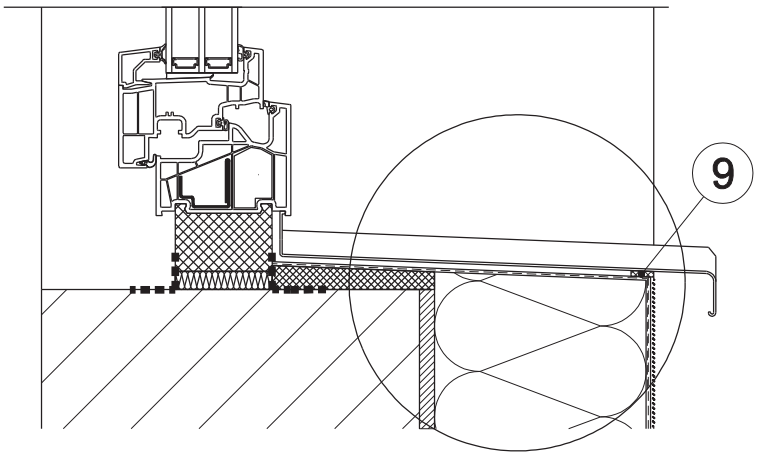

Legenda:

1 Podklad
2 Lepiaca malta
3 Tepelnoizolačné dosky
4 Stierková hmota + Sklotextilná mriežka
5 Penetračný náter
6 Tenkovrstvová fasádna omietka
7 Nadokenná lišta s odkvapovým nosom
8 Okenný a dverový dilatačný profil
(Baumit Okenný a dverový dilatačný profil Plus)
9 Tesniaca páska - komprimačná,
alt. tesniaci povrazec + pretieretelný pružný tmel

Detail - alt.1

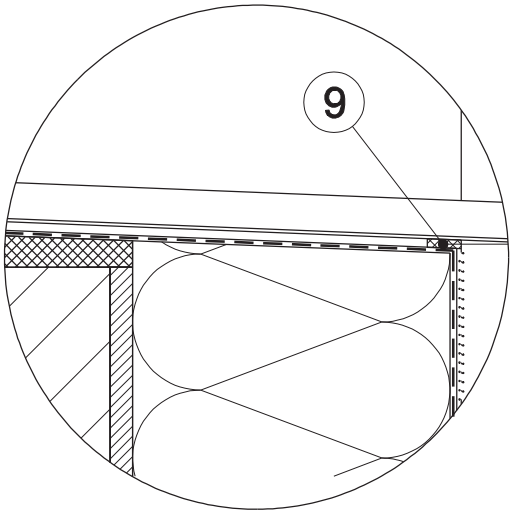

Detail - alt.2

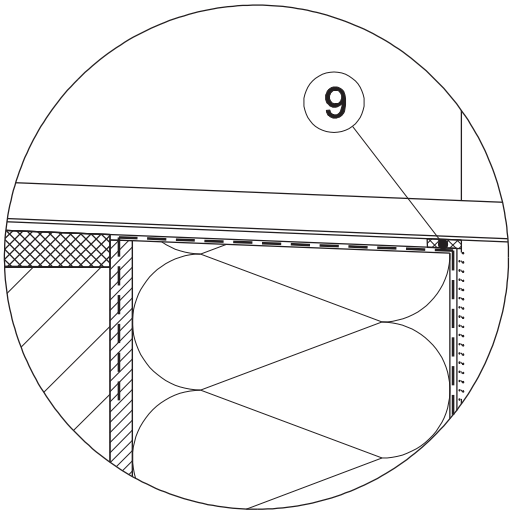

Schéma prekrývania výstužnej mriežky

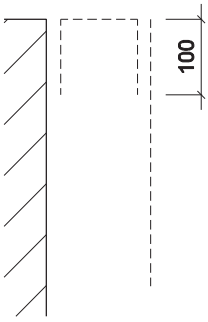

© Baumit

05/2015

M: 1:5

Vzhľadom na špecifické podmienky každej stavby nezodpovedáme za správne uplatnenie znázorneného detailu. Vždy je potrebné preveriť vhodnosť jeho použitia v konkrétnych podmienkach danej stavby. Remeselné práce súvisiace so zhotovením tepelnoizolačného systému sú znázornené schematicky. Znázornený detail, ktorý poskytujeme na pomoc zákazníkovi (spracovateľovi) je nezáväzný a nezakladá žiaden právny vzťah ani vedľajšie záväzky. Zodpovednosť za konečný návrh preberá zodpovedný projektant ako spracovateľ projektovej dokumentácie zateplenia.

4.4 Ostenie / nadpražie - dilatačný profil

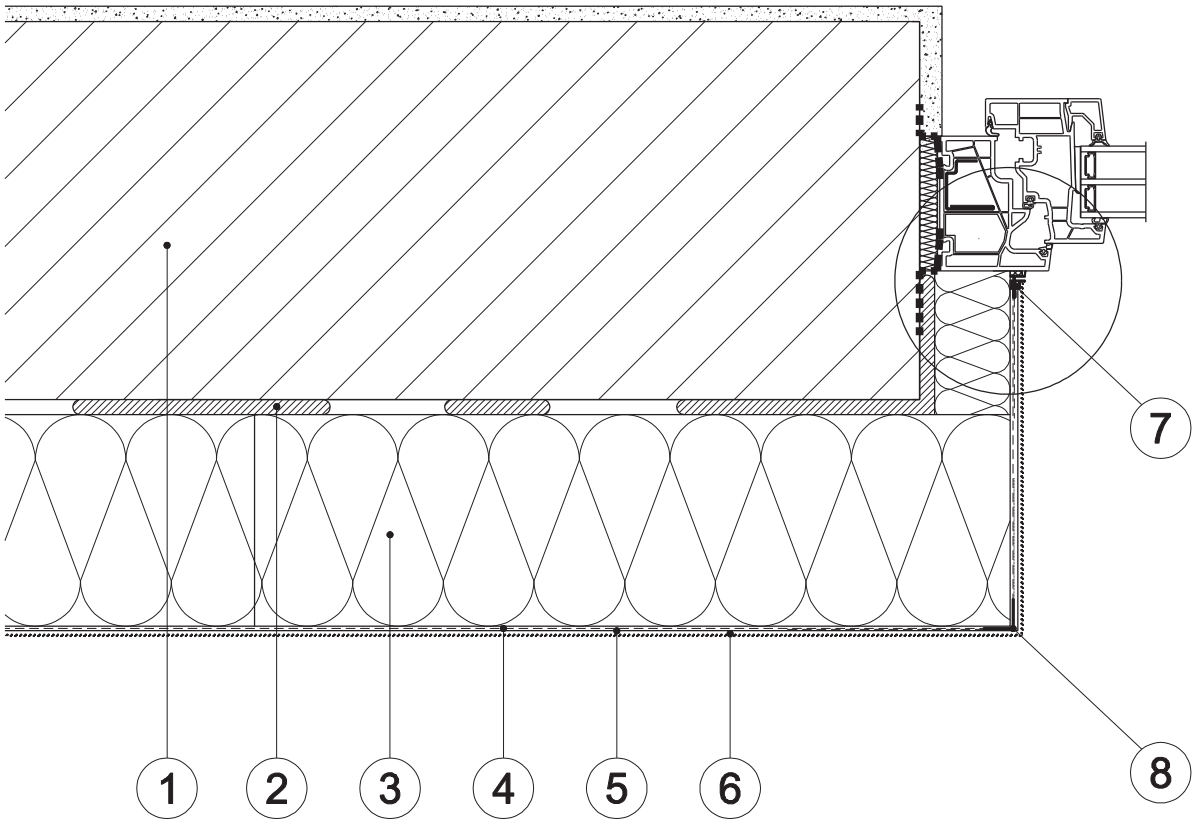

Detail

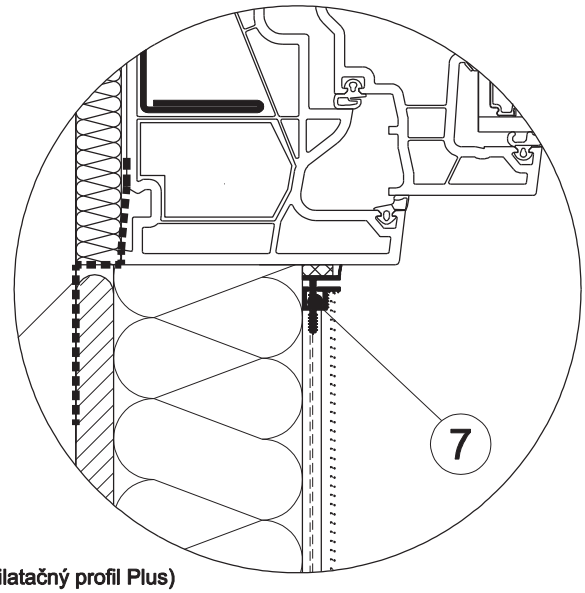

Legenda:

1 Podklad
2 Lepiaca malta
3 Tepelnoizolačné dosky
4 Stierková hmota + Sklotextilná mriežka
5 Penetračný náter
6 Tenkovrstvová fasádna omietka
7 Okenný a dverový dilatačný profil (Baumit Okenný a dverový dilatačný profil Plus)
8 Rohový profil

© Baumit 05/2015 M: 1:5

Vzhľadom na špecifické podmienky každej stavby nezodpovedáme za správne uplatnenie znázorneného detailu. Vždy je potrebné preveriť vhodnosť jeho použitia v konkrétnych podmienkach danej stavby. Remeselné práce súvisiace so zhotovením tepelnoizolačného systému sú znázornené schematicky. Znázornený detail, ktorý poskytujeme na pomoc zákazníkovi (spracovateľovi) je nezáväzný a nezakladá žiaden právny vzťah ani vedľajšie záväzky. Zodpovednosť za konečný návrh preberá zodpovedný projektant ako spracovateľ projektovej dokumentácie zateplenia.

Oplechovanie atiky

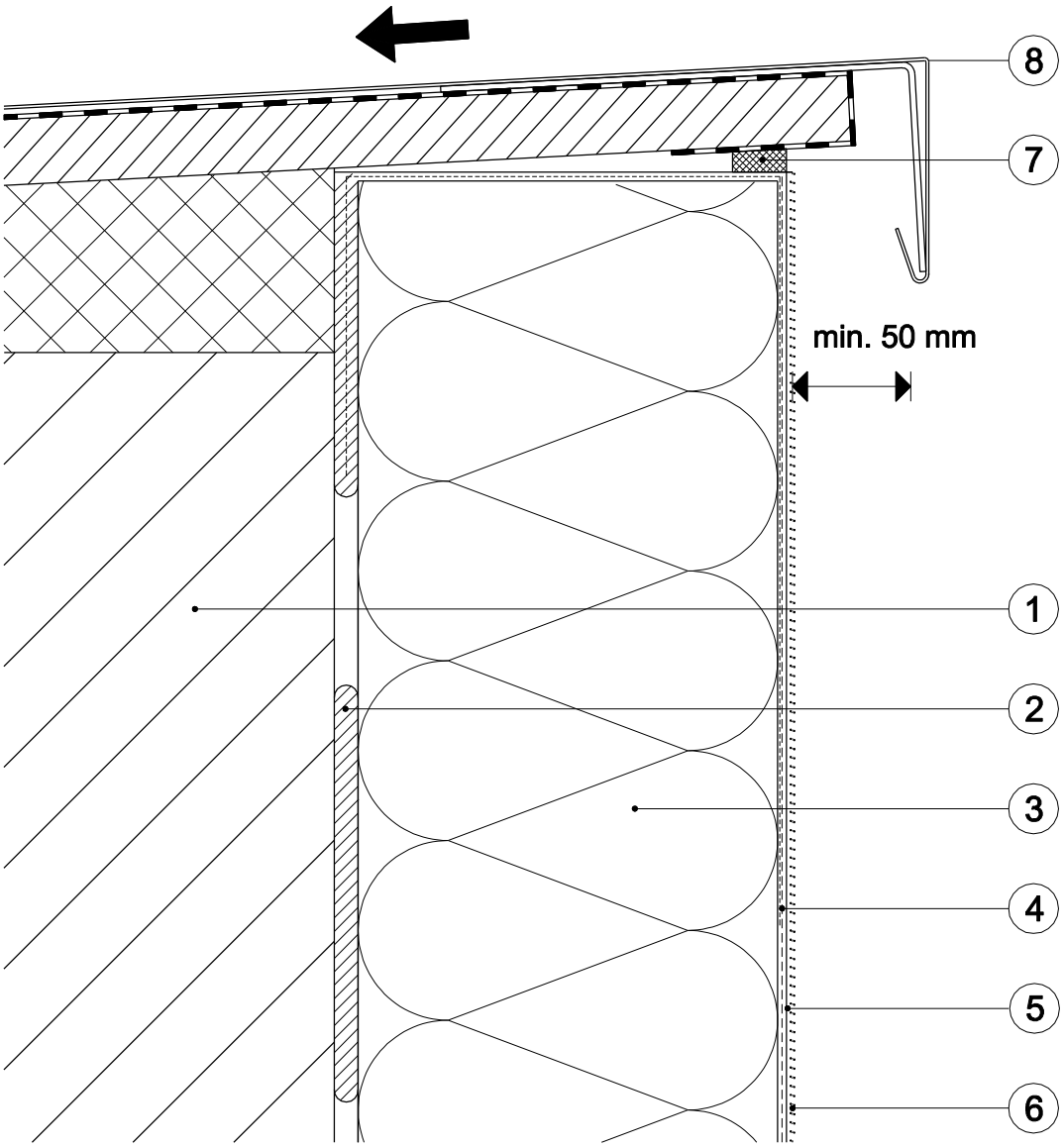

Schéma prekrývania výstužnej mriežky

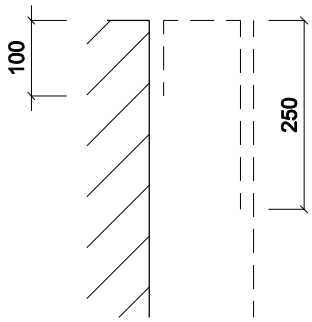

Legenda:

1 Podklad
2 Lepiaca hmota

Vzhľadom na špecifické podmienky každej stavby nezodpovedáme za správne uplatnenie znázorneného detailu. Vždy je potrebné preveriť vhodnosť jeho použitia v konkrétnych podmienkach danej stavby. Remeselné práce súvisiace so zhotovením tepelnoizolačného systému sú znázornené schematicky. Znázornený detail, ktorý poskytujeme na pomoc zákazníkovi (spracovateľovi) je nezáväzný a nezakladá žiaden právny vzťah ani vedľajšie záväzky. Zodpovednosť za konečný návrh preberá zodpovedný projektant ako spracovateľ projektovej dokumentácie zateplenia.

5.2 Loggia, terasa - napojenie na obvodovú stenu

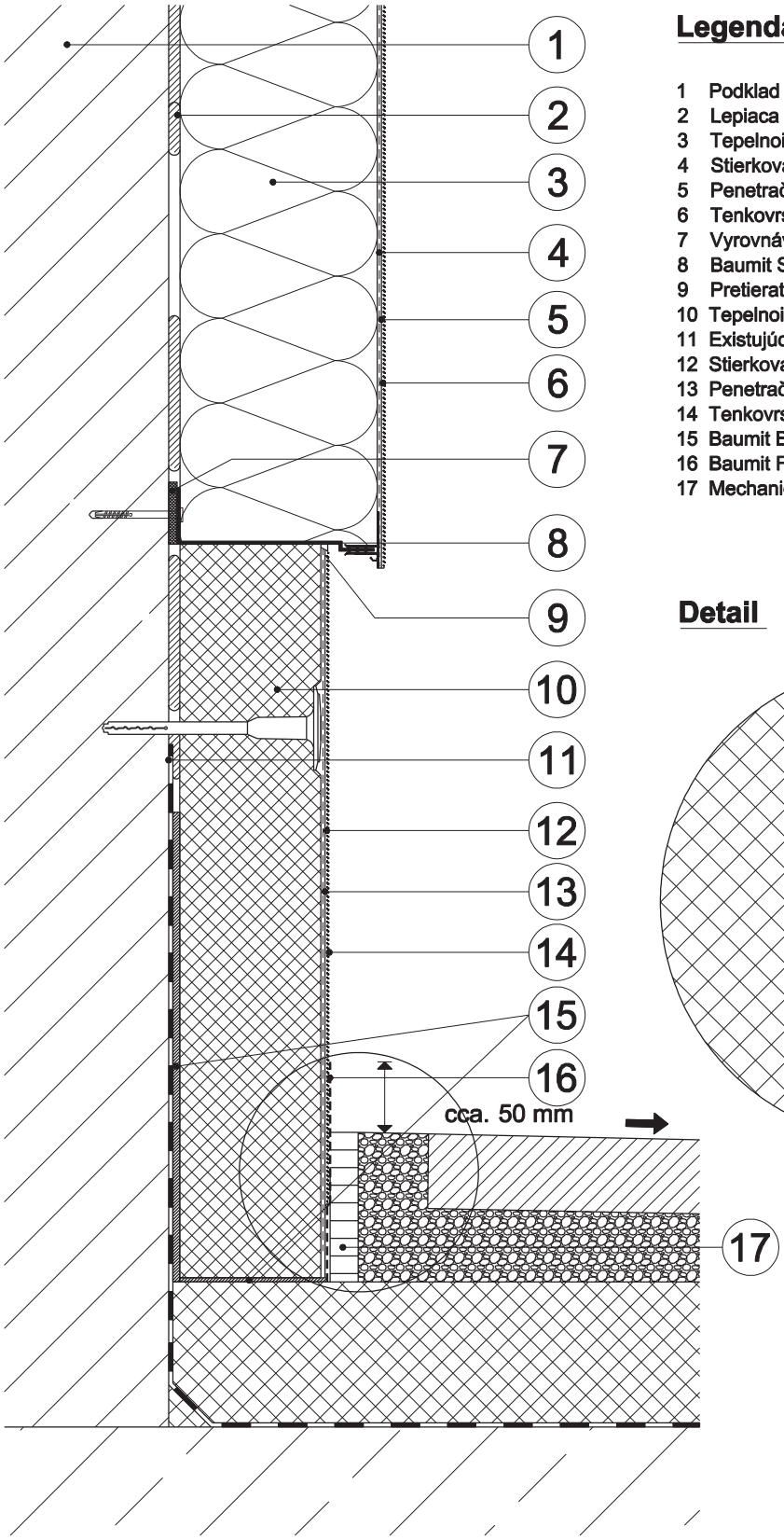

Legenda:

1 Podklad
2 Lepiaca hmota
3 Tepelnoizolačné dosky
4 Stierková hmota + Sklotextilná mriežka
5 Penetračný náter
6 Tenkovrstvová fasádna omietka
7 Vyrovnávacia podložka pod soklové profily
8 Baumit Soklový profil Therm
9 Pretierateľný pružný tmel
10 Tepelnoizolačné dosky (extrudovaný polystyrén)
11 Existujúca hydroizolácia
12 Stierková hmota + Sklotextilná mriežka
13 Penetračný náter
14 Tenkovrstvová fasádna omietka
15 Baumit BituFix 2K
16 Baumit FlexProtect
17 Mechanické oddelenie

Detail

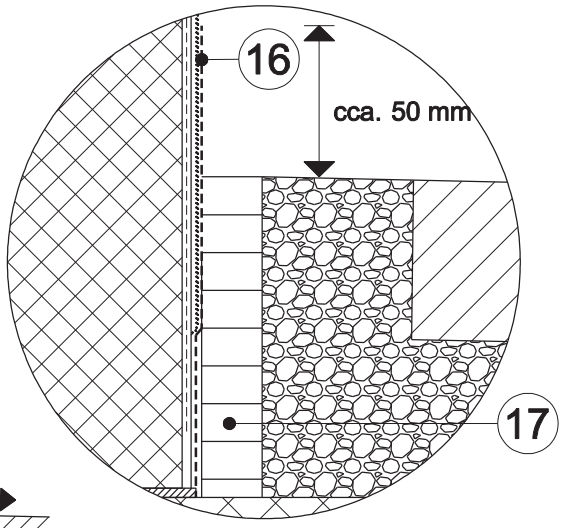

© Baumit 05/2015 M: 1:5

Vzhľadom na špecifické podmienky každej stavby nezodpovedáme za správne uplatnenie znázorneného detailu. Vždy je potrebné preveriť vhodnosť jeho použitia v konkrétnych podmienkach danej stavby. Remeselné práce súvisiace so zhotovením tepelnoizolačného systému sú znázornené schematicky. Znázornený detail, ktorý poskytujeme na pomoc zákazníkovi (spracovateľovi) je nezáväzný a nezakladá žiaden právny vzťah ani vedľajšie záväzky. Zodpovednosť za konečný návrh preberá zodpovedný projektant ako spracovateľ projektovej dokumentácie zateplenia.

6.2 Neodvetraná šikmá strecha - zateplenie podhľadu

Legenda:

1 Podklad
2 Lepiaca hmota
3 Tepelnizolačné dosky
4 Stierková hmota + sklotextilná mriežka
5 Penetračný náter
6 Tenkovrstvová fasádna omietka
7 Pretieretelný pružný tmel
8 Lepiaca hmota - podľa typu podkladu (napr. OSB doska - Baumit SupraFix)
9 Skrutkovacia kotva (napr. Baumit STR H)
10 Rohový profil, alt. Nadokenná lišta s odkvapovým nosom

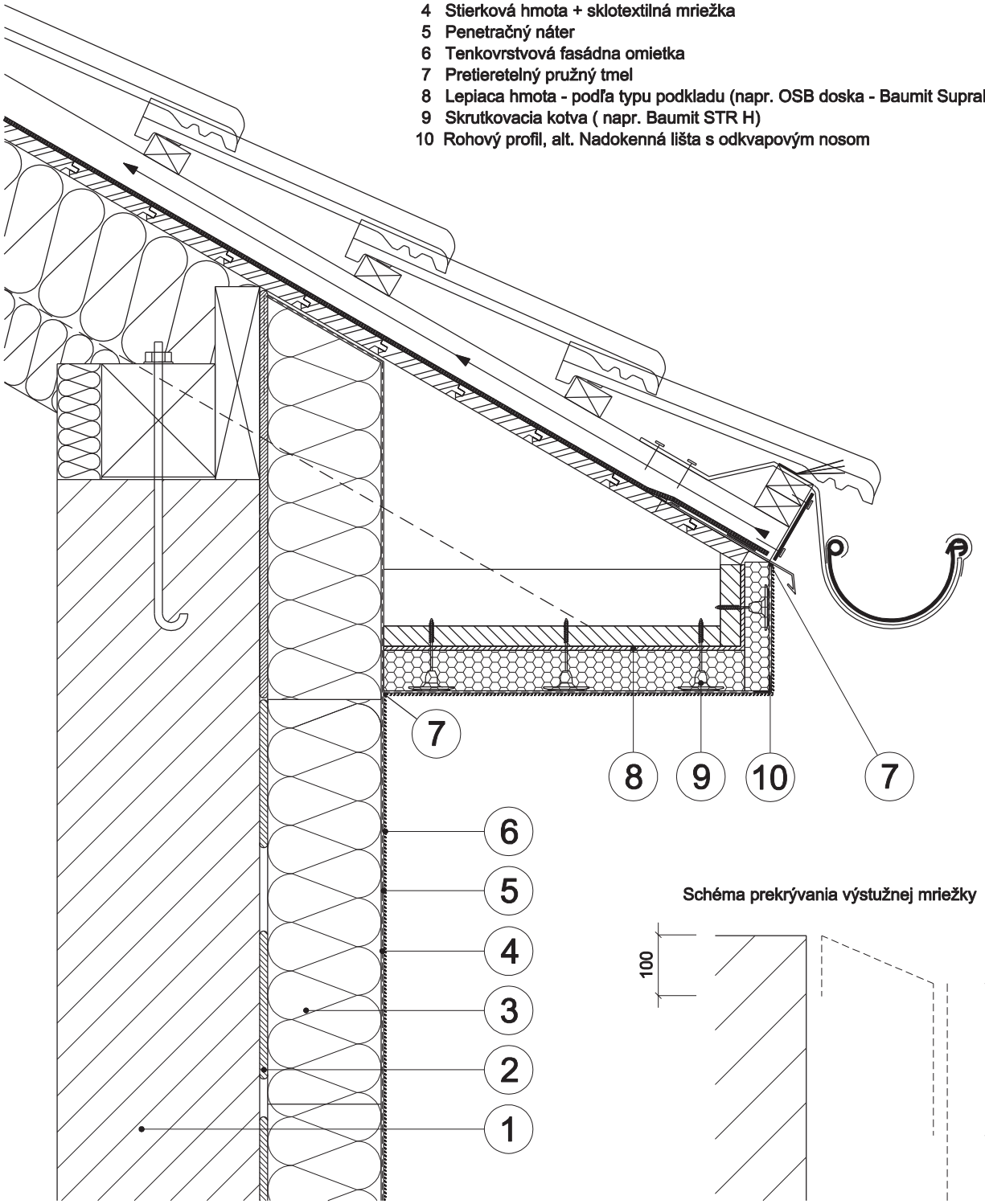

Schéma prekrývania výstužnej mriežky

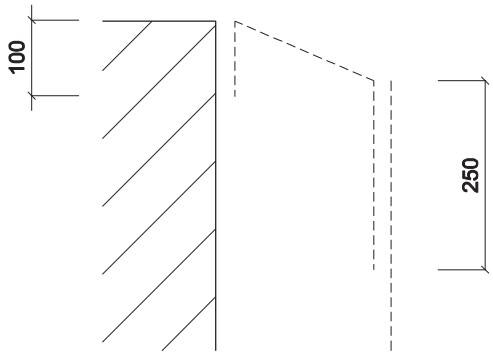

© Baumit 05/2015 M: 1:7,5

Vzhľadom na špecifické podmienky každej stavby nezodpovedáme za správne uplatnenie znázorneného detailu. Vždy je potrebné preveriť vhodnosť jeho použitia v konkrétnych podmienkach danej stavby. Remeselné práce súvisiace so zhotovením tepelnoizolačného systému sú znázornené schematicky. Znázornený detail, ktorý poskytujeme na pomoc zákazníkovi (spracovateľovi) je nezáväzný a nezakladá žiaden právny vzťah ani vedľajšie záväzky. Zodpovednosť za konečný návrh preberá zodpovedný projektant ako spracovateľ projektovej dokumentácie zateplenia.

8.2 Prestup cez ETICS - napr. kotvenie zábradlia

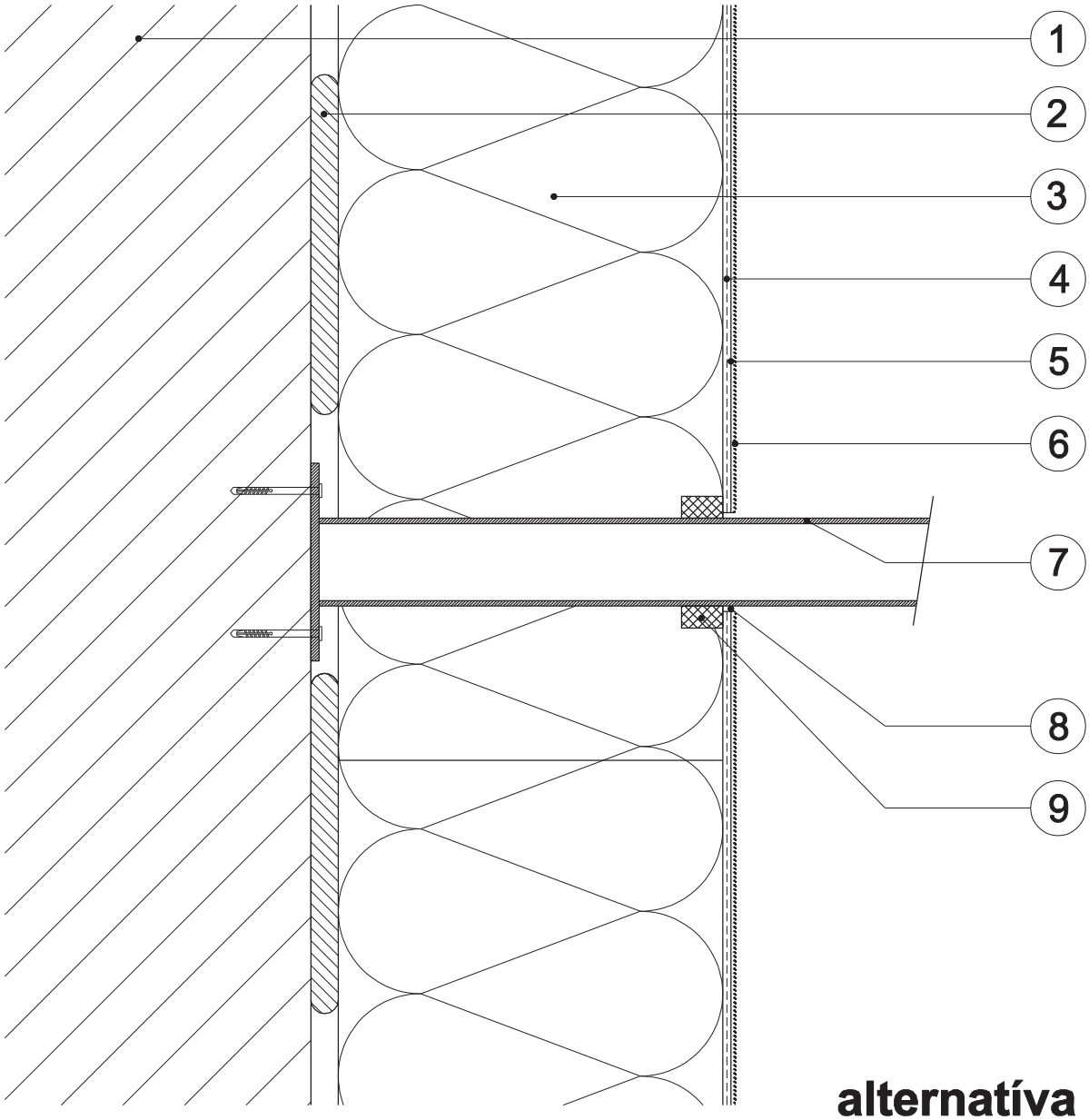

alternatíva

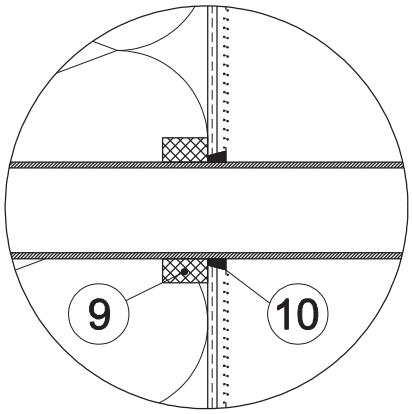

Legenda:

1 Podklad
2 Lepiaca malta
3 Tepelnoizolačné dosky
4 Stierková hmota + sklotextilná mriežka
5 Penetračný náter
6 Tenkovrstvová fasádna omietka
7 Kotvený prvok
8 Voľná škára
9 Tesniaca páska - komprimačná
10 Pretieratelný pružný tmel

© Baumit 05/2015 M: 1:2,5

Vzhľadom na špecifické podmienky každej stavby nezodpovedáme za správne uplatnenie znázorneného detailu. Vždy je potrebné preveriť vhodnosť jeho použitia v konkrétnych podmienkach danej stavby. Remeselné práce súvisiace so zhotovením tepelnoizolačného systému sú znázornené schematicky. Znázornený detail, ktorý poskytujeme na pomoc zákazníkovi (spracovateľovi) je nezáväzný a nezakladá žiaden právny vzťah ani vedľajšie záväzky. Zodpovednosť za konečný návrh preberá zodpovedný projektant ako spracovateľ projektovej dokumentácie zateplenia.

8.1 Kotvenie ľahkých predmetov - Baumit Špirálová hmoždinka

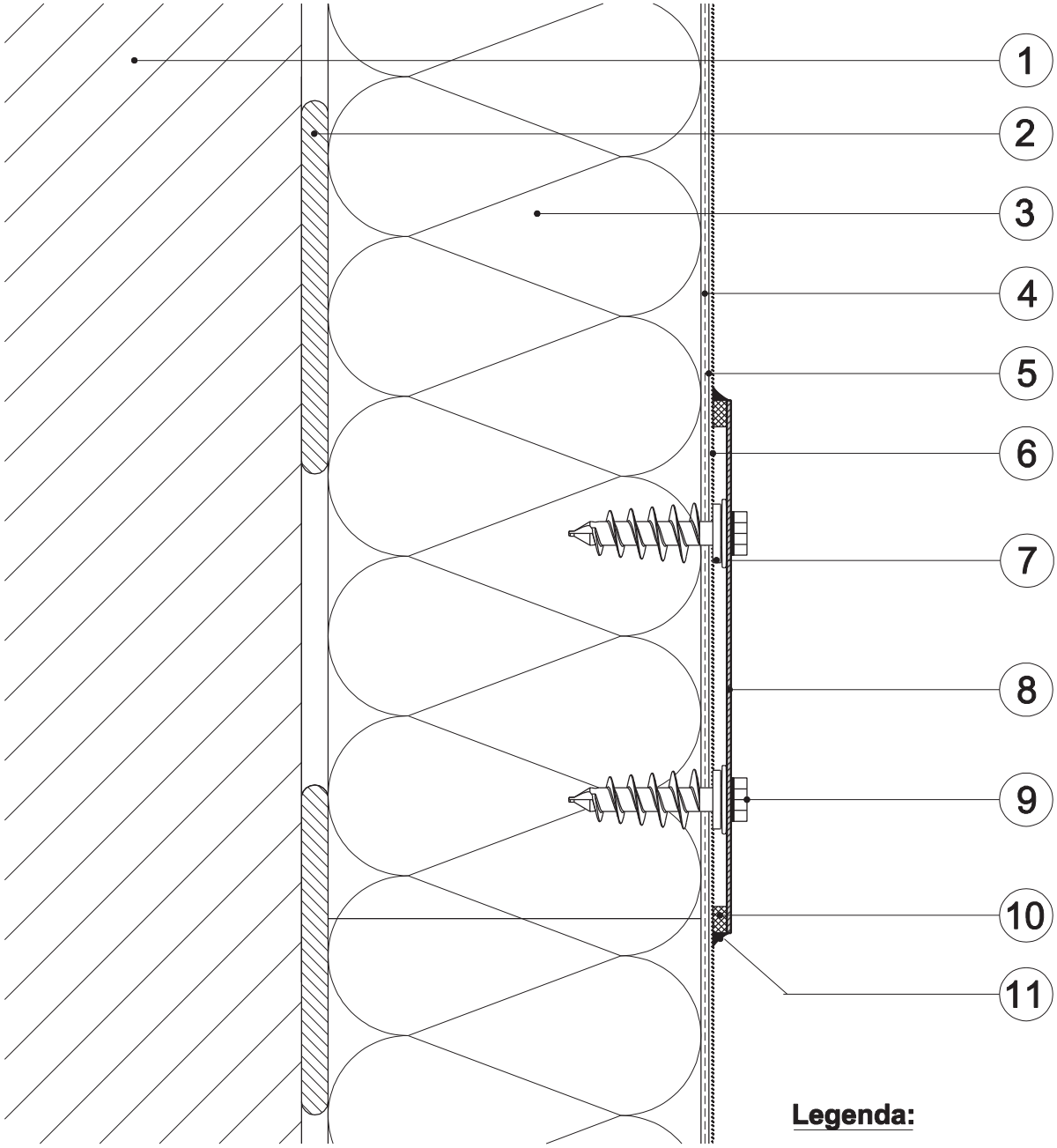

Legenda:

1 Podklad
2 Lepiaca malta
3 Tepelnoizolačné dosky
4 Stierková hmota + sklotextilná mriežka
5 Penetračný náter
6 Tenkovrstvová fasádna omietka
7 Baumit Špirálová hmoždinka
8 Kotvený prvok
9 Skrutka Ø 4 - 5 mm
10 Tesniaca páska
11 Pretieratelný pružný tmel

Poznámka:

- Upevnenie ľahkých prvkov na zateplených fasádach
- Doporučené zaťaženie: 5 kg na jednu hmoždinku
- Možná dodatočná montáž cez vrstvu omietky
- Špirálovú hmoždinku zaskrutkovať (uťahovací nástavec - bit T40, často bez predvŕtania) cez vonkajšie súvrstvie do izolácie, odpočúčaná skrutka Ø 4 – 5 mm

© Baumit 05/2015 M: 1:2,5

Vzhľadom na špecifické podmienky každej stavby nezodpovedáme za správne uplatnenie znázorneného detailu. Vždy je potrebné preveriť vhodnosť jeho použitia v konkrétnych podmienkach danej stavby. Remeselné práce súvisiace so zhotovením tepelnoizolačného systému sú znázornené schematicky. Znázornený detail, ktorý poskytujeme na pomoc zákazníkovi (spracovateľovi) je nezáväzný a nezakladá žiaden právny vzťah ani vedľajšie záväzky. Zodpovednosť za konečný návrh preberá zodpovedný projektant ako spracovateľ projektovej dokumentácie zateplenia.

Pripevnenie hákov, lámp, sklápacích okeníc pomocou montážneho cylindra

Detail 2.17

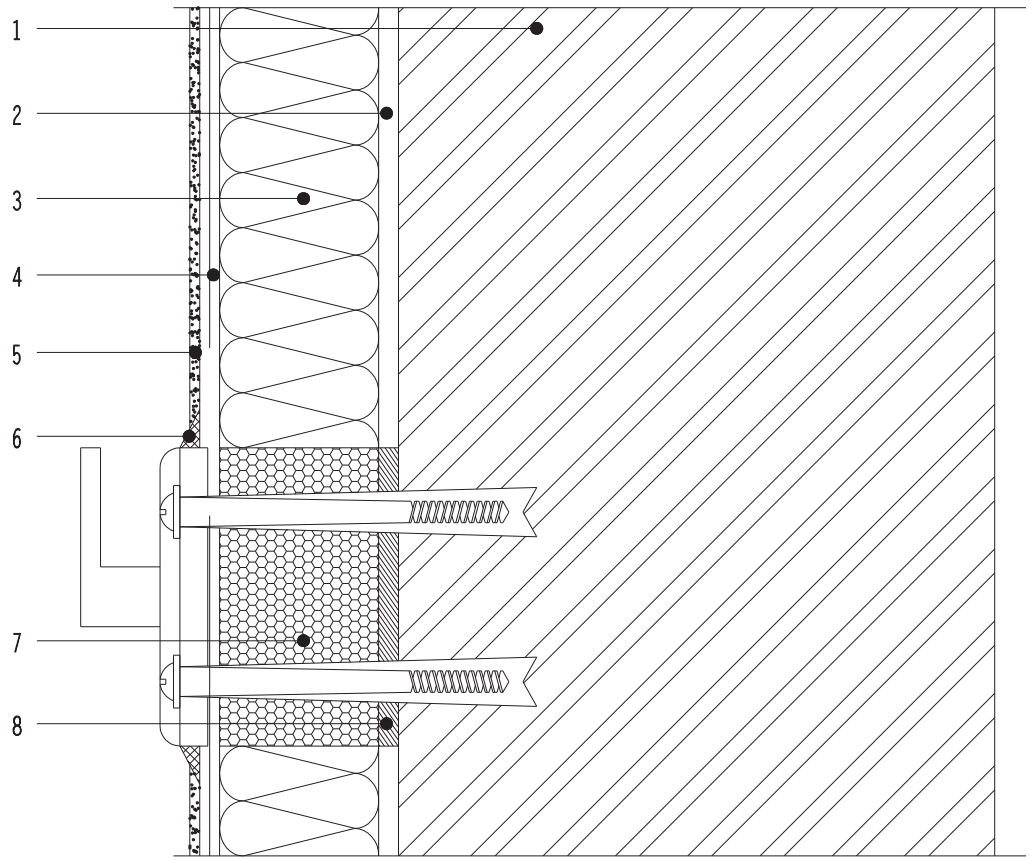

Styk s vetracím otvorom

Detail 2.18

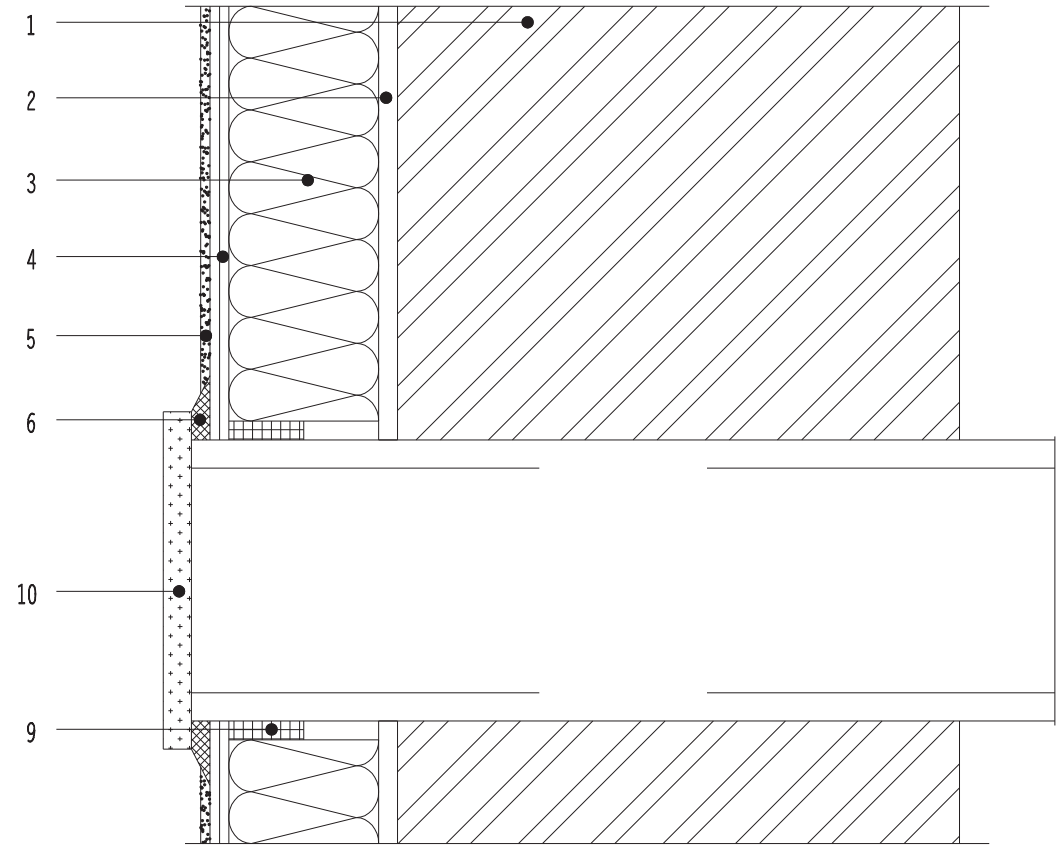

1 Pôvodná konštrukcia obv. plášťa alebo nosná stena novej obv. konštrukcie
2 Lepiaca stierka
3 Tepelnoizolačné dosky
4 Výstužná vrstva s výstužnou mriežkou
5 Tenkovrstvá omietka (silikátová)
6 Trvaloplastický tmel (polyuretánový)
7 Špeciálny montážny cylinder z PUR peny
8 Lepiaca vrstva
9 Škárový tesniaci pás
10 Vetracie sitko (mriežka)

PôDORYS - navrhovaný stav

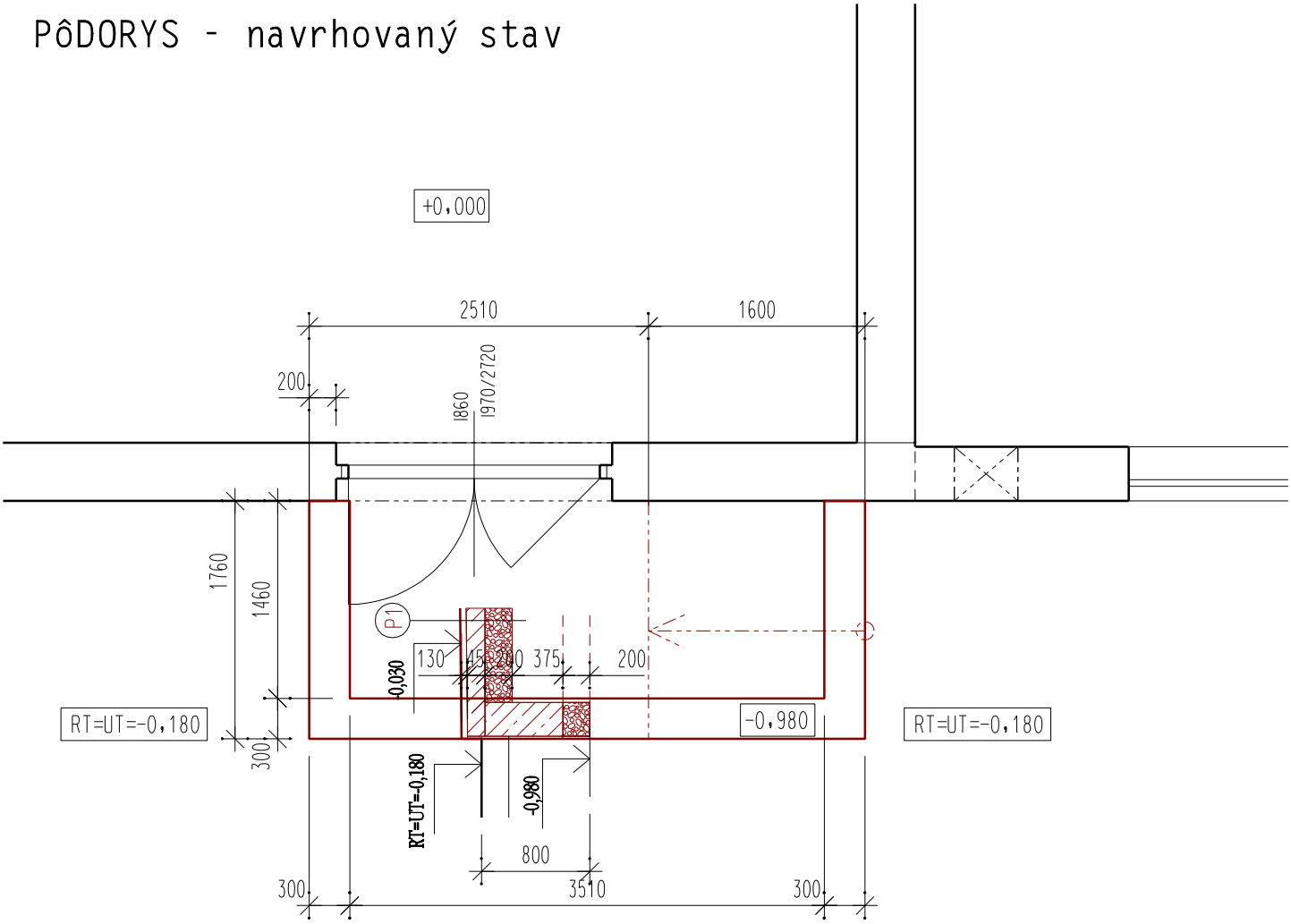

POZNÁMKA
1. Základové pásy z prostého betónu C 30/37.
2. Štrkový vankuš pod základové pásy
fr. 0-32 zhutniť na únosnosť 0,2 MPa

VYPRACOVAL:	Ing. Michal Gajdoš	KOORDINÁTOR:	
ZODP. PROJEKTANT:	Ing. Michal Gajdoš	DÁTUM:	12.2015
INVESTOR:	BYSTRÉ, OBECNÝ ÚRAD ŠARIŠSKÁ 98/20, 094 34 BYSTRÉ		
NÁZOV STAVBY:	REKONŠTRUKCIA DOMU SLUŽIEB, SÍDLO SOCIÁLNEHO PODNIKU, UL. ŠARIŠSKÁ 97/22, BYSTRÉ		
OBJEKT:	SO 01 - DOM SLUŽIEB		
OBSAH VÝKRESU:	Zaklady rampy - navrhovaný stav		

GM
PROJEKTOVÁ KANCELÁRIA
Poľná 15
080 06 PREŠOV
TEL. 0905/431535

ZÁKAZKA .:	G 364	ARCHÍVNE Č.:	
MIERKA:	1:50		
STUPEŇ :	PS	FORMÁT:	1*A4
PROFESIA :	ASR	Č. VÝKRESU:	13.

GM - PROJEKTOVÁ KANCELÁRIA
Poľná 15, 080 06 Prešov
Tel. 0905/431535

číslo zákazky:
G **364**

Investor **: Obec Bystré, Obecný úrad Bystré , Šarišská 98, 09434 Bystré**

Stavba: REKONŠTRUKCIA DOMU SLUŽIEB,
SÍDLO SOCIÁLNEHO PODNIKU,
UL. ŠARIŠSKÁ 97/22, BYSTRÉ

PROJEKT STAVBY

Časť : ***- E- Stavebná časť***

Stavebný objekt : SO 01 – Dom služieb

Diel: Architektonické stavebné riešenie

TECHNICKÁ SPRÁVA

Vypracoval : Ing. Michal Gajdoš

dátum:
12.2015

Technická správa

Stavba: **REKONŠTRUKCIA DOMU SLUŽIEB, SÍDLO SOCIÁLNEHO PODNIKU, UL. ŠARIŠSKÁ 97/22, BYSTRÉ**

Stavebný objekt : SO 01 – Hlavný – prevádzková budova.

Diel: **Architektonické stavebné riešenie**

1. Účel projektu.

Účelom tohto projektu je zateplenie a obnova existujúcej administratívno - prevádzkovej budovy vybudovanej v 70-tých rokoch 20. storočia. Podľa údajov jej vlastníka bola daná do užívania koncom 70-tých rokov 20. storočia . Výmena okien za plastové bola realizovaná asi pred dvoma rokmi.
Stavba sa nachádza na parcelách č. 470/2 a 470/1 k.ú. Bystré.

Zateplením a výmenou vonkajších otvorových výplní sa realizuje významná obnova budovy nakoľko sa mení viacej ako 25% obalových konštrukcii. Zateplením s nemení dispozičné riešenie budovy. Prevádzkové a ekonomické parametre budovy sú poplatné dobe vzniku pôvodnej projektovej dokumentácie a použitým normám a predpisom.

2. Účelové jednotky

- Zastavaná plocha budovy pred zateplením -779,16 m2
- Zastavaná plocha budovy po zateplení - 791,57 m2
- Podlahová plocha budovy pred zateplením Ab = 1113,12 m2
- Podlahová plocha budovy po zateplení Ab = 1133,37 m2
- Obostavaný vykurovaný priestor budovy pred zateplením Vb = 3766,66 m3
- Obostavaný vykurovaný priestor budovy po zateplení Vb = 4067,10 m3

3. Zdôvodnenie realizácie stavby

Konštrukcia a materiálové zloženie zatepľovaných konštrukcií boli zisťované projektantom z dostupnej výkresovej dokumentácie a dostupných typových podkladov. Ich výsledky boli zapracované do výkresovej dokumentácie.
Východiskovým stavom pre návrh zatepľovacieho systému boli tieto skutočnosti :

Budova je nevyhovujúca

A - z dôvodu nesplnenia minimálnej požiadavky na energetickú hospodárnosť budov v zmysle Zákona č.555/2005 Z.z o energetickej hospodárnosti budov a vyhlášky MVaRR SR č.364/2012 Z.z , ktorou sa vykonáva Zákon č.555/2005 Z.z.

B - z hľadiska kritérií hodnotenia tepelnej ochrany budov podľa STN 73 0540/2012/ a to :

- kritéria minimálnych tepelnoizolačných vlastností stavebnej konštrukcie /maximálnej hodnoty súčiniteľa prechodu tepla konštrukcie/
- minimálnej teploty vnútorného povrchu / hygienické kritérium/
- minimálnej priemernej výmeny vzduchu v miestnosti /kritérium výmeny vzduchu/
- maximálnej mernej potreby tepla na vykurovanie /energetické kritérium/
- potreby tepla na vykurovanie s preukázaním predpokladu splnenia energetickej hospodárnosti budovy /kritérium minimálnej požiadavky na energetickú hospodárnosť budov/

Hygienické kritérium je podľa STN 73 0540-2 vyjadrené požiadavkou na najnižšiu dovolenú teplotu na vnútornom povrchu stavebnej konštrukcie. Steny, stropy a podlahy musia mať na každom mieste vnútorného

povrchu takú teplotu , ktorá je bezpečne nad teplotou rosného bodu a vylučuje vzniku plesní. V súčasnosti budova z tohto hľadiska nevyhovuje.

Keďže budova nevyhovuje z hľadiska kritéria minimálnych tepelnoizolačných vlastností stavebnej konštrukcie, nevyhovuje ani z hľadiska energetického kritéria.

Medzi základné problémové konštrukcie patrí :

- Nevyhovujúce tepelno-izolačné parametre jestvujúceho obvodového plášťa – stien murovaných z tehlových blokov hr. 375 mm a z pórobetónových tvárnic hr. 375 mm. ktoré majú horšie parametre ako požaduje súčasná norma.
- Nevyhovujúca skladba jestvujúceho stropu pod nevykurovaným podstrešným priestorom. Strop nie je zateplený.
- Nevyhovujúca skladba jestvujúcej podlahy na teréne, kde tiež pôvodné projektované teplotechnické parametre nezodpovedajú súčasnej norme.

Na základe vyššie uvedeného je potrebné previesť komplexné zateplenie existujúceho objektu v rozsahu vyhovujúcom Zákonu č.555/2005 Z.z o energetickej hospodárnosti budov a vyhlášky MVaRR SR č.364/2012 v znení vyhlášky č. 324/2016 Z.z , ktorou sa vykonáva Zákon č.555/2005 Z.z a Vyhláške 532/2002 Z.z, tzn. aj STN 73 0540 /2012/.

2. Dispozičné a prevádzkové riešenie.

Budova má 2 nadzemné podlažia a je bez podpivničenia. Strecha je plochá pultová s nevyužitým podstrešným priestorom. V 1.N.P. sa nachádza spoločenská miestnosť, hygienické zariadenia a výdajňa stravy so zázemím, ďalej pekáreň so zázemím. V 2.N. P. sú umiestnené kancelárie, zasadacia miestnosť a hygienické zariadenia.

Prístup je existujúci z obecnej verejnej komunikácie. Jednotlivé podlažia budovy sú prepojené schodišťom. Budova nie je v existujúcom stave bezbariérovo prístupná. Preto je v navrhovanom stave riešená rampa pre bezbariérový prístup. Budova je napojená na el. energiu, na verejný rozvod zemného plynu, verejný vodovod, verejnú kanalizáciu a na slaboprúdové rozvody.

Obnovou budovy sa nebude meniť dispozícia budovy. Práce budú pozostávať zo zateplenia fasády, zateplenia strechy a výmeny vstupných dverí za hliníkové a tiež realizácie bezbariérového prístupu rampou v 1.NP v zmysle vyhlášky 532/2002 Z.z. Ministerstva životného prostredia Slovenskej republiky

3. POPIS EXISTUJÚCEHO STAVU

Existujúca budova je realizovaná v tradičnej murovanej technológii z tehlových blokov a pórobetónových tvárnic. Zvislý nosný systém tvoria pozdĺžne murované steny hr. 375 mm z tehlových blokov na 1. N.P. a 375 mm z pórobetónových tvárnic v 2. N.P.. Vodorovné nosné konštrukcie tvoria železobetónové stropné dutinové panely hr. 250 mm. Časť stropnej konštrukcie nad prístavbou v 1.NP je tvorený drevenými strešnými priehradovými väzníkmi. Strop pod strechou je v existujúcom stave nezateplený. Podstrešný priestor je bez využitia je bez akéhokoľvek prístupného otvoru. Strecha je plochá pultová s dreveným krovom a s hladkou krytinou z oceľového pozinkovaného plechu s existujúcim náterom. Na streche je umiestnený existujúci bleskozvod.

Zakladanie je na betónových základových pásoch. Priečky sú tehlové hr. 150 a 100 mm a tiež pórobetónové hr. 100 mm. Okná sú už z väčšej časti vymenené za plastové s dvojsklom. Vonkajšia fasáda je v pôvodnom stave s brizolitovou omietkou a cementovou stierkou na domurovkách. Klampiarske výrobky sú z oceľového pozinkovaného plechu. Vykurovanie je teplovodné, dvojrúrkový systém so zvislými stúpačkami a spodným rozvodom pod stropom 1. N.P. , vykurovacie telesá – oceľové panelové radiátory. Vykurovací systém je napojený na existujúcu

vlastnú plynovú kotolňu umiestnenú v budove . Na chodbách sú umiestnené existujúce hydrantové skrine s výbavou.

4. Popis búracích prác:

- Vybúranie okapového chodníka a plochy s liatym asfaltom pre vstupnú rampu.
- Demontáž existujúcich klampiarskych výrobkov: oplechovanie horného povrchu atiky, oplechovanie vonkajších parapetov a dažďových zvodov, oplechovanie stien nad strešnou krytinou, podokapové žľaby ponechať.
- Demontáž 1 ks vchodových dverí v1. N.P.
- Demontáž vetracích mriežok z obvodových stien priľahlých ku kuchyniam
- Otlčenie kabrincového obkladu soklíka 100 %
- Otlčenie nesúdržných častí vonkajších omietok a ich vysprávky
- Vybúranie prístupových 2ks otvorov 750/600 mm do atikového muriva pre prístup do podstrešného priestoru pri zatepľovaní
- Demontáž a spätná montáž bleskozvodu
- Demontáž svietidiel a tabule označujúcej budovu na fasáde.
- Demontáž dreveného obkladu strešnej rímsy v nevyhnutnom rozsahu na hrúbku zateplenia stien.

Búracie práce realizovať ručne v smere postupu z hora nadol. Suť postupne s postupom prác dopravovať na priľahlý terén alebo na korbu vozidla, nesie sa nezhromažďovať táto súť na stropných konštrukciách. Súť z búracích prác uložiť na riadenú skládku.

5. POPIS NOVÉHO STAVU

Investor pristupuje k obnove budovy po cca 35 rokoch užívania ..
Nosný konštrukčný systém sa nemení.

5.1 Prevedenie kontaktného zatepľovacieho systému ETICS
- -

Je potrebné previesť v zmysle STN 732901 /2015/ a STN 730802 /2015/.

Zateplený obvodový plášť je možné z hľadiska stavebnej fyziky diferencovať na :
- akumulačnú zónu
- izolačnú zónu

V akumulačnej zóne sa pri vykurovaní akumuluje teplo, ktoré však cez izolačnú zónu neuniká do vonkajšieho prostredia v takom rozsahu ako sa deje teraz, ale v prípade zníženia teploty v miestnosti sa aj opätovne uvoľňuje do interiéru. To prispieva k vytvoreniu stálejšej klímy bez väčších teplotných výkyvov. Zateplením obvodového plášťa dôjde k zvýšeniu vnútornej povrchovej teploty steny, čo má za následok nielen zlepšenie tepelnej pohody v miestnosti, ale aj eliminovanie rizika výskytu zdraviu škodlivých húb a plesní na studených povrchoch stien. Zateplením obvodového plášťa dostáva budova okrem nového vzhľadu aj ochranný obal, odolný voči pôsobeniu nepriaznivých klimatických vplyvov.

Na existujúce obvodové steny sa prevedie kontaktný zatepľovací systém v skladbe /smerom z exteriéru do interiéru/ :
- Omietka silikátová
– Penetračný náter
- Výstužná vrstva z lepiacej malty a sklotextilnej mriežky
- Vyrovnávajúca vrstva z lepiacej malty
- fasádne izolačné dosky z penového polystyrénu napr. BAUMIT EPS F 70 hr. 100 mm

- Lepiaca hmota
- Existujúce obvodové murované steny, povrch zbaviť nesúdržnej omietky, odmastniť a očistiť tlakovou vodou.

Na vonkajšie ostenia okien a dverí použiť fasádne dosky z penového polystyrénu hr. 20 mm.

Na zateplenie muriva okolo nerezového komína vyvedeného cez obvodovú stenu a okolo bleskozvodu pod omietkou sa prevedie kontaktný zatepľovací systém v skladbe /smerom z exteriéru do interiéru/ :
- Omietka silikátová
– Penetračný náter
- Výstužná vrstva z lepiacej malty a sklotextilnej mriežky
- Vyrovnávajúca vrstva z lepiacej malty
- Minerálne fasádne izolačné dosky KNAUF FKD-S Thermal hr.100 mm
- Lepiaca hmota
- Existujúce obvodové murované steny, povrch zbaviť nesúdržnej omietky, odmastniť a očistiť tlakovou vodou.

Pri zatepľovaní soklíka maximálne do výšky 600 mm od terénu použiť kontaktný systém s tepelnou izoláciou z extrudovaného polystyrénu hr. 80 mm s triedou reakcie na oheň aspoň E.

Pred realizáciou zateplenia fasády je nutné vykonať v rámci prieskumných prác, resp. pred zahájením stavebných prác trhové skúšky hmoždiniek a odtrhovú skúšku pevnosti v priľnavosti jestvujúcich vonkajších omietok a povrchových úprav. Priemerná súdržnosť jestvujúceho podkladu musí byť najmenej 200 kPa, minimálna hodnota merania 80 kPa.

Skladba vrstiev zateplenia strechy na existujúcom železobetónovom stropnom panely:
- Navrhovaná PE fólia
- Navrhované rohože z minerálnych vlákien KNAUF TI 132 U (UNIFIT 032) hr. 120+120=240 mm

V časti strechy s nízkou výškou smerom k okapu bude skladba zateplenia strechy na jestvujúcom železobetónovom stropnom panely:
- Navrhovaná PE fólia
- Navrhovaná fúkaná izolácia z minerálnej vaty hr. 240 mm typu Knauf SUPAFILT LOFT 045

Ako zatepľovací systém - ETICS použiť certifikovaný systém na báze minerálnej vlny a extrudovaného polystyrénu (ako napr. BAUMIT, TERRANOVA, MUREXIN, STOMIX, a iné) a jeho montáž musia realizovať zaškolení pracovníci na daný systém.

V 1.N.P. je navrhovaná rampa šírky 1600 mm pre bezbariérový prístup v zmysle platnej legislatívy vyhlášky 532/2002 Z.z. ministerstva životného prostredia Slovenskej republiky. Rampa bude s oceľovým madlom kotveným do steny.

Skladba konštrukcie podlahy vstupnej rampy:
- Navrhovaná betónová dlažba mrazuvzdorná, protišmyková hr. 40 mm
- Lepiaci flexibilný tmel hr. 5mm
- Kryštalická hydroizolácia - náter
- Betónová mazanina C 30/37 hr 130-150 mm
  vystužená KARI rohožou o 8 oká 150/150 mm
- Zhutnený štrkový násyp fr. 0-32 hr. 200 mm

- Rastlý terén

5.2 Zemné práce

Vonku objektu sa prevedú zemné práce pre realizáciu opravy okapového chodníka a tiež výkopy pre dva základové pásy pre rampu v 1. N.P.

5.3 Základy.

Zrealizovať základové pásy z prostého betónu C 30/37 pre vstupnú rampu.

5.4 Zvislé konštrukcie.

Po zateplení stropu pod nevykurovaným podkrovím zamurovať montážne otvory 750/600 –2 ks murivom u presných pórobetónových tvárnic P6-650 na tenkovrstvú lepiacu maltu, hr. muriva 300 mm.

5.5 Úpravy povrchov.

Na existujúce obvodové konštrukcie sa prevedie kontaktný zatepľovací systém v skladbe podľa bodu 5.1 s vonkajšou povrchovou úpravou silikátovou škrabanou omietkou ako súčasť ETICS. Soklík bude opatrený marmolitovou (mozaikovou) stierkou. Farebné riešenie : viď výkres pohľadov navrhovaný stav. Exitujúci obvodový plášť pred realizáciou ETICS zbaviť opadávajúcich časti, odstrániť riasy a mach, omyť tlakovou vodou, odmastniť a povrch vyspraviť cementovou omietkou.

5.6. Dokončujúce práce.

Pri výstavbe bude používané lešenie ľahké pracovné radové s podlahami šírky 1,2 m a lešenie ľahké pracovné pomocné. Po ukončení stavebných prác sa prevedie vyčistenie objektu.

5.6.1 Izolácie proti zemnej vlhkosti

Pod dlažbu vstupnej rampy realizovať hydroizolačný náter na betónovú mazaninu, typ náteru napr. kryštalická hydroizolácia SIKATON. Pre ochranu zateplenia steny pod úrovňou okapového chodníka použiť nopovú Pe fóliu 8 mm.

5.6.2 Izolácie tepelné

Viď bod 5.1.

5.6.3 Konštrukcie tesárske

Úprava obkladu strešnej rímsy pre zateplenie obvodových stien aj nad touto rímsou. Pod oplechovanie atiky realizovať podkladné OSB dosky hr. 25 mm kotvené k atikovému murivu. Drevo impregnovať proti drevokazným škodcom, hubám a plesniam a proti vnikaniu vlhkosti.

5.6.4 Konštrukcie klampiarske

Všetky vonkajšie parapety okien, ako aj zvislé prvky odvodnenia strechy, oplechovanie hornej plochy atiky sa odstránia a prevedú sa nové z lakoplastovaného pozinkovaného plechu, okrem dažďových zvodov, ktoré budú znovu použité. Nové oplechovanie atík kotviť k OSB doskám. Podrobnejšie viď výkres výpisu klampiarskych prác.

5.6.5 Konštrukcie zámočnícke.

Pred hlavným vchodom do budovy v 1. N.P. zrealizovať nové oceľové madlo okolo vstupnej rampy. Na fasáde budú osadené nové hliníkové vetracie mriežky so sieťkou.

Podrobnejšie viď výpis zámočníckych prác.

5.6.6 Konštrukcie stolárske.
Vstupné dvere budú vymenené za nové hliníkové zasklené izolačným trojsklom.

5.6.7 Podlahy z dlaždíc.
Na vstupnú rampu bezbariérového vstupu v 1. N.P. realizovať betónovú mrazuvzdornú protišmykovú dlažbu 400/400 mm hr. 40 mm .

5.6.8 Podlahy z PVC

Nie sú

5.783 Nátery.

Oceľovú konštrukciu existujúcich prístreškov a okenných mreží zbaviť starého náteru a opatriť novým dvojnásobným syntetickým náterom s emailovaním.

5.784 Maľby.
Nie sú.

POPIS NOVÉHO TECHNICKÉHO VYBAVENIA BUDOVY

Elektroinštalácia.
Existujúci bleskozvod bude demontovaný a bude po zateplení budovy opäť namontovaný, taktiež aj svietidlá na fasáde.

Zdravotnotechnická inštalácia
V objekte sa nachádzajú existujúce rozvody ZTI /vodovod, kanalizácia, zemný plyn/ ako aj zariaďovacie predmety. Predmetom projektu nie je ich výmena ani úprava.

Ústredné vykurovanie
V budove je existujúce ústredné vykurovanie a nemení sa. Systém je dvojrúrkový s rozvodom pod stropom 1. N.P. Vykurovacie telesá sú existujúce plechové panelové a budú opatrené novými termostatickými hlavicami, pričom ich dodávku a montáž zabezpečí investor stavby. V kotolni je existujúci kotol na zemný plyn. Po zateplení investor stavby zabezpečí vyregulovanie vykurovacej sústavy na vlastné náklady.

Poznámka : Zámena navrhovaných materiálov na stavbu je možná len za ekvivalentné a lepšie.

V Prešove december 2015 Ing. Michal Gajdoš

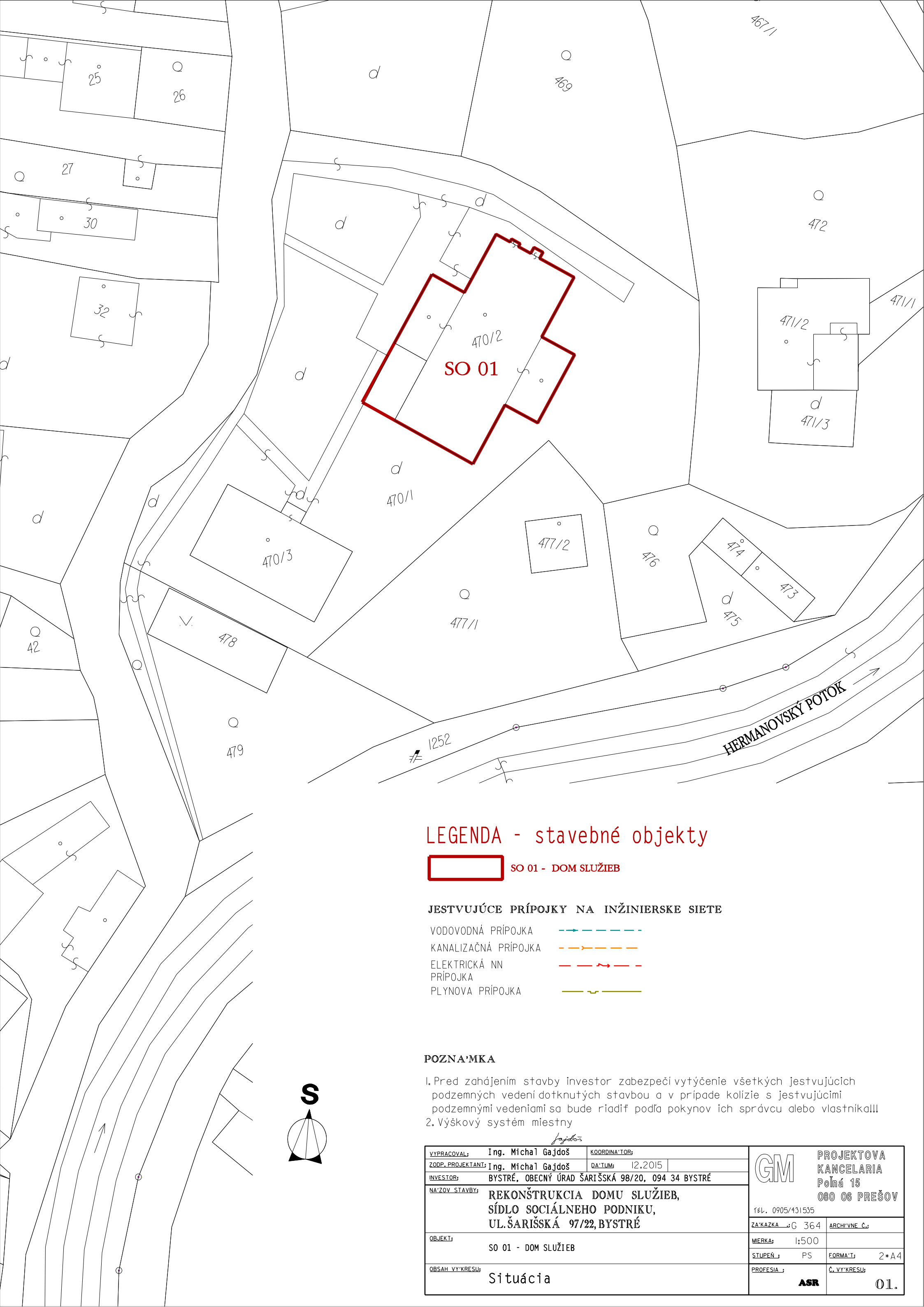

LEGENDA - stavebné objekty

SO 01 - DOM SLUŽIEB

JESTVUJÚCE PRÍPOJKY NA INŽINIERSKE SIETE

VODOVODNÁ PRÍPOJKA

KANALIZAČNÁ PRÍPOJKA

ELEKTRICKÁ NN PRÍPOJKA

PLYNOVA PRÍPOJKA

POZNA'MKA

1. Pred zahájením stavby investor zabezpečí vytýčenie všetkých jestvujúcich podzemných vedení dotknutých stavbou a v prípade kolízie s jestvujúcimi podzemnými vedeniami sa bude riadiť podľa pokynov ich správcu alebo vlastníka!!!
2. Výškový systém miestny

VYPRACOVAL:	Ing. Michal Gajdoš	KOORDINA'TOR:	
ZODP. PROJEKTANT:	Ing. Michal Gajdoš	DA'TUM: 12.2015	
INVESTOR:	BYSTRÉ, OBECNÝ ÚRAD ŠARIŠSKÁ 98/20, 094 34 BYSTRÉ		
NA'ZOV STAVBY:	REKONŠTRUKCIA DOMU SLUŽIEB, SÍDLO SOCIÁLNEHO PODNIKU, UL. ŠARIŠSKÁ 97/22, BYSTRÉ		
OBJEKT:	SO 01 - DOM SLUŽIEB		
OBSAH VY'KRESU:	Situácia		

GM PROJEKTOVA KANCELARIA
Poľná 15
080 06 PREŠOV
TEL. 0905/431535

ZA'KAZKA .: G 364	ARCHI'VNE Č.:
MIERKA: 1:500	
STUPEŇ : PS	FORMA'T: 2*A4
PROFESIA : ASR	Č. VY'KRESU: 01.

GM - Projektová kancelária
Ing. Michal Gajdoš, Poľná 15
080 06 Prešov
tel. 0905431535

číslo zákazky
G 364

Investor: Obec Bystré, Obecný úrad Bystré , Šarišská 98/20, 09434 Bystré

Stavba: REKONŠTRUKCIA DOMU SLUŽIEB, SÍDLO SOCIÁLNEHO PODNIKU, UL. ŠARIŠSKÁ 97/22, BYSTRÉ

PROJEKT STAVBY

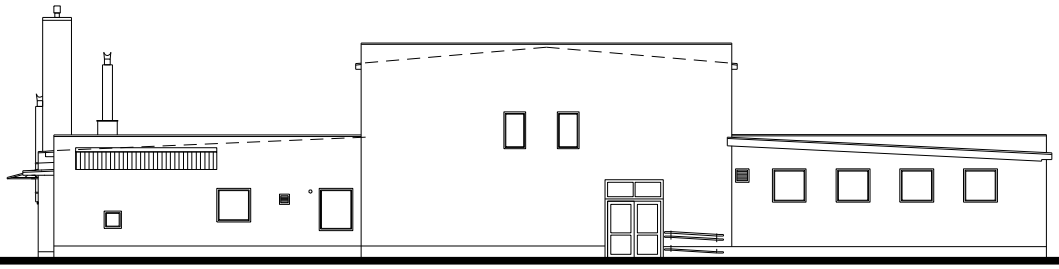

Časť D - Dokumentácia stavebných objektov
Stavebný objekt: SO 01 - DOM SLUŽIEB
Diel : Architektonické a stavebné riešenie

- Technická správa
  Výkresy

01 - Situácia 2A4
02 - Pôdorys 1. N.P.- navrhovaný stav 10A4
03 - Pôdorys 2. N.P.- navrhovaný stav 10A4
04 - Pôdorys strechy - navrhovaný stav 6A4
05 - Rez A - A ,- navrhovaný stav 4A4
06 - Pohľady - navrhovaný stav 4A4
07 - Výpis okien a dverí, zámočníckych,
klampiarskych a tesárskych prác 6A4
08 - Pôdorys 1. N.P.- existujúci stav, buracie práce ... 10A4
09 - Pôdorys 2. N.P.- existujúci stav, buracie práce.... 10A4
10 - Rez A - A ,- existujúci stav, buracie práce 4A4
11 - Pohľady - existujúci stav 4A4
12 - Detaily zateplenia (ETICS) 23A4
13 - Zaklady rampy - navrhovaný stav 1A4

- Rozpočet
- Výkaz výmer

Zodp. projektant : Ing. Michal Gajdoš
Koordinator :

dátum:
12.2015

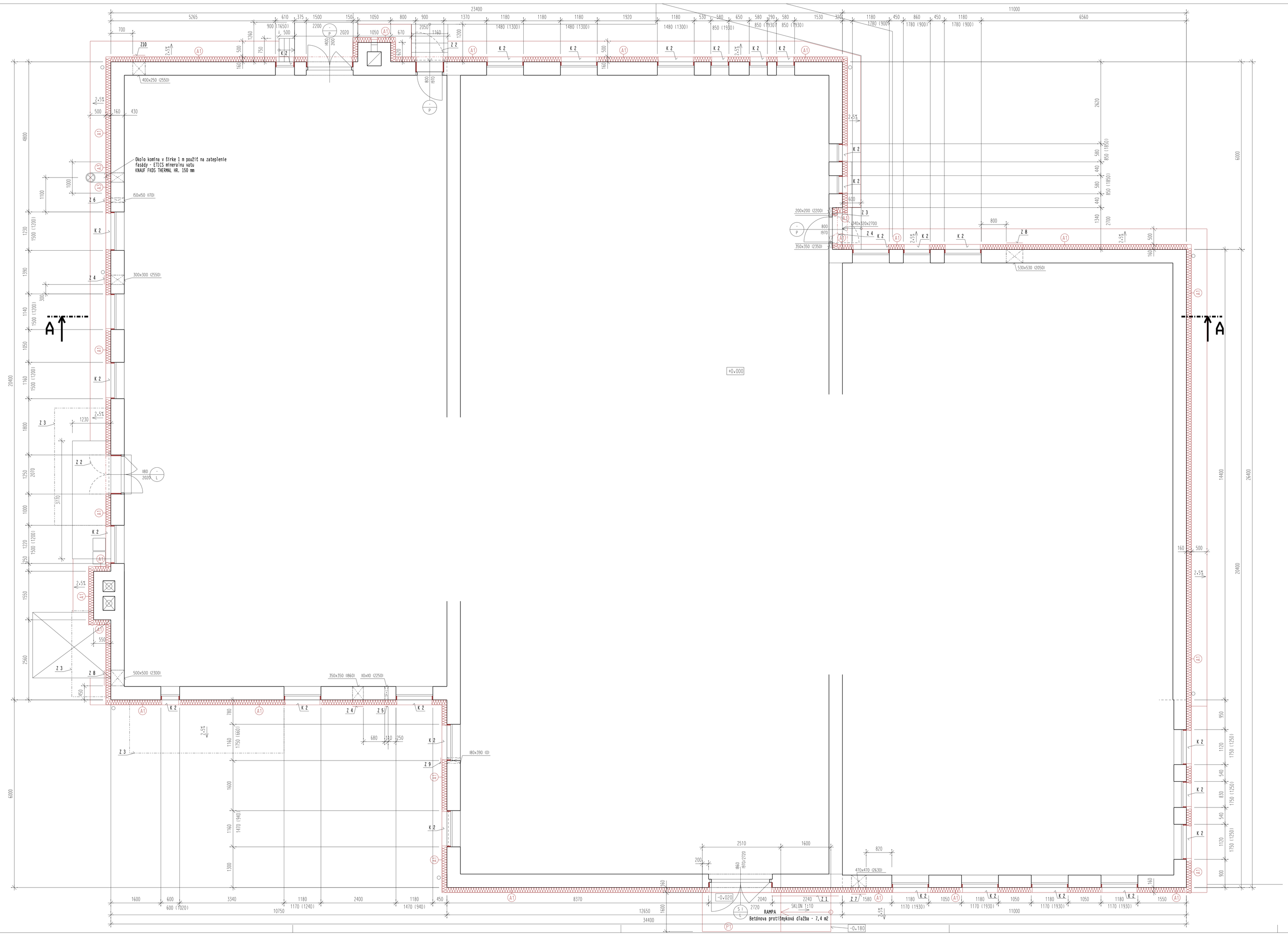

P1 SKLADBA PODLAHY VSTUPNEJ RAMPY

- Navrhovaná betonová dlažba mrazuvzdorná, protišmyková hr. 40 mm
- Lepiaci flexibilný tmel hr. 5mm
- Kryštalická hydroizolácia - náter
- Betónová mazanina C 30/37 hr 150-150 mm vystužená KARIrohožou o 8 ok 150/150 mm
- Zhutnený štrkový násyp fr. 0-32 hr. 200 mm
- Rastlý terén

POPIS ETICS (kontaktný zateplovací systém)

A1

- existujúca stena murovaná z tehál, povrch zbaviť nesúdržnej omietky, jestvujúcu brizolitovú omietku vyspraviť, odmastniť a očistiť tlakovou vodou
- lepiaca malta ETICS
- fasádne izolačné dosky z polystyrénu napr. BAUMIT EPS F 70 hr. 100 mm prikotviť k stene tanierovými hmoždinkami s kovovým trňom, na vonkajšie ostenia okien a dverí použiť fasádne izolačné dosky z polystyrénu napr. BAUMIT EPS F 70 hr. 20 mm
- vyrovnávacia vrstva z lepiacej malty
- jádrová lepiaca stierka so zatlačenou sklotextilnou sieťkou
- penetračný náter
- silikátová tenkovrstvá škrabaná omietka 0-2

Majbyť použitý ETICS s certifikátom

A1. SOKLIK DO VÝŠKY MAX. 600 mm NAD UPR. TERENOM

- existujúca stena murovaná z tehál, osekať existujúci kabrincový obklad, povrch zbaviť nesúdržnej omietky, odmastniť a očistiť tlakovou vodou nanieść novú cementovú omietku.
- lepiaca malta ETICS
- dosky z extrudovaného polystyrénu hr. 80 mm prikotviť k stene tanierovými hmoždinkami s kovovým trňom, na vonkajšie ostenia dverí použiť dosky z extrudovaného polystyrénu hr. 30 mm
- vyrovnávacia vrstva z lepiacej malty
- jádrová lepiaca stierka so zatlačenou sklotextilnou sieťkou
- penetračný náter
- marmolitová tenkovrstvá omietka 0-2

Majbyť použitý ETICS s certifikátom

A2 SOKLIK DO VÝŠKY 400 mm NAD STREŠNOU KRYTINOU

- existujúca stena murovaná z tehál, povrch zbaviť nesúdržnej omietky, jestvujúcu brizolitovú omietku vyspraviť, odmastniť a očistiť tlakovou vodou
- lepiaca malta ETICS
- dosky z extrudovaného polystyrénu hr. 100 mm prikotviť k stene tanierovými hmoždinkami s kovovým trňom, na vonkajšie ostenia okien a dverí použiť dosky z extrudovaného polystyrénu hr. 30 mm
- vyrovnávacia vrstva z lepiacej malty
- jádrová lepiaca stierka so zatlačenou sklotextilnou sieťkou
- penetračný náter
- silikátová tenkovrstvá škrabaná omietka 0-2

Majbyť použitý ETICS s certifikátom

A3 ETICS OKOLO KOMÍNOV, VÝDUCHOV GAMATIEK A BLESKOZVODU POD OMIETKOU.

- existujúca stena murovaná z tehál, povrch zbaviť nesúdržnej omietky, jestvujúcu brizolitovú omietku vyspraviť, odmastniť a očistiť tlakovou vodou
- lepiaca malta ETICS
- minerálne fasádne izolačné dosky (MW) Knauf FKD S Thermal hr. 100 mm prikotviť k stene tanierovými hmoždinkami s kovovým trňom
- vyrovnávacia vrstva z lepiacej malty
- jádrová lepiaca stierka so zatlačenou sklotextilnou sieťkou
- penetračný náter
- silikátová tenkovrstvá škrabaná omietka 0-2

Majbyť použitý ETICS s certifikátom

LEGENDA HMOT

Existujúce obvodové murivo hr. 430 mm z pálených dierovaných tehál + kontaktný zateplovací systém - ETICS

Existujúce obvodové murivo hr. 400 mm z porobetónových tvárnic + kontaktný zateplovací systém - ETICS

VYPRACOVAL:	Ing. Michal Gajdoš	KOORDINÁTOR:	
ZODP. PROJEKTANT:	Ing. Michal Gajdoš	DÁTUM:	12.2015
INVESTOR:	BYSTRÉ, OBECNÝ ÚRAD ŠARIŠSKÁ 98/20, 094 34 BYSTRÉ		
NÁZOV STAVBY:	REKONŠTRUKCIA DOMU SLUŽIEB, SÍDLO SOCIÁLNEHO PODNIKU, UL. ŠARIŠSKÁ 97/22, BYSTRÉ		
OBJEKT:	SO 01 - DOM SLUŽIEB		
OBSAH VÝKRESU:	Pôdorys 1. NP - navrhovaný stav		

PROJEKTOVÁ KANCELÁRIA Polná 15 080 06 PREŠOV
tel.: 0905/431535

ZÁKAZKA:	G 364	ARCHÍVNE Č.:	
MIERKA:	1:50		
STUPEŇ:	PS	FORMÁT:	10 • A4
PROFESIA:	ASR	Č. VÝKRESU:	02.

GM – PROJEKTOVÁ KANCELÁRIA
Poľná 15, 080 06 Prešov, Tel.: 0905431535

A/ SPRIEVODNÁ SPRÁVA

B/ SÚHRNNÁ TECHNICKÁ SPRÁVA

F/ PLÁN ORGANIZÁCIE VÝSTAVBY - POV

Stavba: **REKONŠTRUKCIA DOMU SLUŽIEB, SÍDLO SOCIÁLNEHO PODNIKU, UL. ŠARIŠSKÁ 97/22, BYSTRÉ**

Investor: **Obec Bystré, Obecný úrad Bystré , Šarišská 98, 09434 Bystré**

ZOP: Ing. Michal Gajdoš
Dátum: 12.2015
Č.z.: G 364

A. SPRIEVODNÁ SPRÁVA.

A 1. IDENTIFIKAČNÉ ÚDAJE STAVBY A INVESTORA.

Názov stavby: **REKONŠTRUKCIA DOMU SLUŽIEB, SÍDLO SOCIÁLNEHO PODNIKU, UL. ŠARIŠSKÁ 97/22, BYSTRÉ**

Okres	:	Vranov nad Topľou
Kraj	:	Prešovský
Investor	:	Obec Bystré, Obecný úrad Bystré , Šarišská 98, 09434 Bystré
Projektant	:	Ing. Michal Gajdoš, GM - PROJEKTOVÁ KANCELÁRIA Poľná 15, 0806 Prešov

A.2. ZÁKLADNÉ ÚDAJE CHARAKTERIZUJÚCE STAVBU A JEJ BUDÚCU PREVÁDZKU.

Budova bola uvedená do prevádzky koncom 70-tých rokov 20. Storočia. Budova nevyhovuje súčasným teplotechnickým normám. Za týmto účelom projekt rieši zníženie energetickej náročnosti budovy domu služieb zateplením fasády, strechy a výmeny zostávajúcich okien. Zateplením a výmenou vonkajších otvorových výplní sa realizuje významná obnova budovy nakoľko sa mení viacej ako 25% obalových konštrukcii. Zateplením s nemení dispozičné riešenie budovy. Prevádzkové a ekonomické parametre budovy sú poplatné dobe vzniku pôvodnej projektovej dokumentácie a použitým normám a predpisom.

A.2.l ÚDAJE O PROJEKTOVANÝCH KAPACITÁCH

- Zastavaná plocha budovy pred zateplením -779,16 m2
- Zastavaná plocha budovy po zateplení - 791,57 m2
- Podlahová plocha budovy pred zateplením Ab = 1113,12 m2
- Podlahová plocha budovy po zateplení Ab = 1133,37 m2
- Obostavaný vykurovaný priestor budovy pred zateplením Vb = 3766,66 m3
- Obostavaný vykurovaný priestor budovy po zateplení Vb = 4067,10 m3

A.2.2.PREHĽAD VÝCHODISKOVÝCH PODKLADOV.

- obhliada a zameranie na tvári miesta
- torzo pôvodnej projektovej dokumentácie budovy z roku 1975
- požiadavky investora
- príslušné STN, zákony a vyhlášky

A.2.3 VECNÉ A ČASOVÉ VäZBY NA OKOLITÚ VÝSTAVBU A SÚVISIACE INVESTÍCIE.

- spracovanie projektu stavby 12/2015
- stavebné povolenie 01/2016
- zahájenie stavby (predpoklad) 09/2016
- ukončenie stavby (predpoklad) 12/2017

Väzby na okolitú výstavbu nie sú.

A.3. ČLENENIE STAVBY NA PREVÁDZKOVÉ SÚBORY A STAVEBNÉ OBJEKTY

- Prevádzkové súbory
  Nevyskytujú sa

- Stavebné objekty
  SO 01 – Dom služieb

  Stavba sa zrealizuje v jednej etape. naraz

A.4. PREHĽAD UŽÍVATEĽOV A PREVÁDZKOVATEĽOV.

Užívateľom stavby bude terajší vlastník a užívateľ – obec Bystré.

A.5. Dodávateľský systém

Zhotoviteľ stavby bude vybraným obstarávaním.

B. SÚHRNNÉ RIEŠENIE STAVBY

B.1 SUHRNNÁ TECHNICKÁ SPRÁVA

Stavba je situovaná v centre obce, na parcelách č. 470/2 a 470/1 k.ú. Bystré. Nachádza sa v časti zastavanej rodinnými domami.

B.1.2. Vykonané prieskumy.

Konštrukcia a materiálové zloženie zatepľovaných konštrukcií boli zisťované projektantom z dostupnej výkresovej dokumentácie a dostupných typových podkladov. Ich výsledky boli zapracované do výkresovej dokumentácie.

Východiskovým stavom pre návrh zatepľovacieho systému boli tieto skutočnosti :

Objekt je nevyhovujúci

Konštrukcia a materiálové zloženie zatepľovaných konštrukcií boli zisťované projektantom z dostupnej výkresovej dokumentácie a dostupných typových podkladov. Ich výsledky boli zapracované do výkresovej dokumentácie.

Východiskovým stavom pre návrh zatepľovacieho systému boli tieto skutočnosti :

Budova je nevyhovujúca

A - z dôvodu nesplnenia minimálnej požiadavky na energetickú hospodárnosť budov v zmysle Zákona č.555/2005 Z.z o energetickej hospodárnosti budov a vyhlášky MVaRR SR č.364/2012 Z.z , ktorou sa vykonáva Zákon č.555/2005 Z.z.

B - z hľadiska kritérií hodnotenia tepelnej ochrany budov podľa STN 73 0540/2012/ a to :

- kritéria minimálnych tepelnoizolačných vlastností stavebnej konštrukcie /maximálnej hodnoty súčinitela prechodu tepla konštrukcie/
- minimálnej teploty vnútorného povrchu / hygienické kritérium/
- minimálnej priemernej výmeny vzduchu v miestnosti /kritérium výmeny vzduchu/
- maximálnej mernej potreby tepla na vykurovanie /energetické kritérium/
- potreby tepla na vykurovanie s preukázaním predpokladu splnenia energetickej hospodárnosti budovy /kritérium minimálnej požiadavky na energetickú hospodárnosť budov/

Hygienické kritérium je podľa STN 73 0540-2 vyjadrené požiadavkou na najnižšiu dovolenú teplotu na vnútornom povrchu stavebnej konštrukcie. Steny, stropy a podlahy musia mať na každom mieste vnútorného povrchu takú teplotu , ktorá je bezpečne nad teplotou rosného bodu a vylučuje vzniku plesní. V súčasnosti budova z tohto hľadiska nevyhovuje.

Keďže budova nevyhovuje z hľadiska kritéria minimálnych tepelnoizolačných vlastností stavebnej konštrukcie, nevyhovuje ani z hľadiska energetického kritéria.

Medzi základné problémové konštrukcie patrí :

- Nevyhovujúce tepelno-izolačné parametre jestvujúceho obvodového plášťa – stien murovaných z tehlových blokov hr. 375 mm a z pórobetónových tvárnic hr. 375 mm. ktoré majú horšie parametre ako požaduje súčasná norma.
- Nevyhovujúca skladba jestvujúceho stropu pod nevykurovaným podstrešným priestorom. Strop nie je zateplený.
- Nevyhovujúca skladba jestvujúcej podlahy na teréne, kde tiež pôvodné projektované teplotechnické parametre nezodpovedajú súčasnej norme.

Na základe vyššie uvedeného je potrebné previesť komplexné zateplenie existujúceho objektu v rozsahu vyhovujúcom Zákonu č.555/2005 Z.z o energetickej hospodárnosti budov a vyhlášky

MVaRR SR č.364/2012 v znení vyhlášky č. 324/2016 Z.z , ktorou sa vykonáva Zákon č.555/2005 Z.z a Vyhláške 532/2002 Z.z, tzn. aj STN 73 0540 /2012/.

B.1.3. Údaje o použitých geodetických podkladoch.

Ako podklad pre vypracovanie projektu stavby slúžili mapové podklady z katasterportálu.

B.1.4. Príprava pre výstavbu.

Počas výstavby pre zabezpečenie sociálno-hygienických požiadaviek pracovníkov zabezpečujúcich výstavbu sa použijú priestory, ktoré zabezpečí zhotoviteľ stavby, /sociálno-hygienické zariadenie staveniska ako súčasť GZS/

B.2. Urbanistické, architektonické a stavebnotechnické riešenie stavby.

B.2.1. Zdôvodnenie urbanistického a architektonického riešenia stavby.

Budova domu služieb sa nachádza v centre obce Bystré. Budova podľa údajov investora bola skolaudovaná koncom 70 - tých rokov 20. storočia. Hmota objektu vychádza z jeho funkcie a v minulosti založeného systému rozloženia hmôt v okolí.

Výrazové prostriedky sú použité v závislosti na prostredí v ktorom sú budovy osadené a v závislosti na použitých hlavných konštrukčných materiáloch.
Budova má 2 nadzemné podlažia a je bez podpivničenia. Strecha je plochá pultová s nevyužitým podstrešným priestorom. V 1.N.P. sa nachádza spoločenská miestnosť, hygienické zariadenia a výdajňa stravy so zázemím, ďalej pekáreň so zázemím. V 2.N. P. sú umiestnené kancelárie, zasadacia miestnosť a hygienické zariadenia.
Jednotlivé podlažia budovy sú prepojené schodišťom. Budova nie je v existujúcom stave bezbariérovo prístupná. Preto je v navrhovanom stave riešená rampa pre bezbariérový prístup.
Budova je napojená na el. energiu, na verejný rozvod zemného plynu, verejný vodovod, verejnú kanalizáciu a na slaboprúdové rozvody.

Obnovou budovy sa nebude meniť dispozícia budovy. Práce budú pozostávať zo zateplenia fasády, zateplenia strechy a výmeny vstupných dverí za hliníkové a tiež realizácie bezbariérového prístupu rampou v 1.NP v zmysle vyhlášky 532/2002 Z.z. Ministerstva životného prostredia Slovenskej republiky
Ako zatepľovací systém - ETICS použiť certifikovaný systém na báze minerálnej vlny (ako napr. BAUMIT, TERRANOVA, MUREXIN, STOMIX, a iné) a jeho montáž musia realizovať zaškolení pracovníci na daný systém.

B.2.2. Údaje o výrobnom zariadení.

V objekte sa nenachádzajú výrobné prevádzky.

B.2.3. Riešenie dopravy

Prístup do budovy je z existujúcej dvojprúdovej miestnej komunikácie, prechádzajúcej pred objektom .

B.2.4. Úpravy plôch a priestranstiev

Projekt nezasahuje do úprav existujúcich plôch a priestranstiev. Po ukončení stavebných prác však musí dodávateľ plochy, ktoré znehodnotí počas výstavby dať do pôvodného stavu.

B.2.4.1. Zabezpečenie údržby základných prostriedkov.
Investor je povinný prevádzať pravidelné kontroly a revízie stavu technických zariadení,

pravidelné meranie škodlivín v pracovnom ovzduší a plniť ďalšie úkony stanovené predpismi k zaisteniu bezpečnosti a ochrany zdravia pri práci.
Kontrolné prehliadky sa prevádzajú podľa predpisov a noriem :

a., konštrukcie
- murované podľa STN 73 2310 1 x za rok
- drevené STN 73 2810 1 x za 3 roky
- oceľové STN 73 2510 1 x za 3 roky
- nátery na kovoch ON 73 3422 1 x za 3 roky
- bielenie omietok a stropov 1 x za rok
- okná, dvere, vráta 1 x za 5 rokov

b., inštalácie
- kanalizácia 1 x za rok
- vodovod 3 x za rok
- el. inštalácie, hromozvody 1 x za 2 roky

c., technologické zariadenia
- podľa prevádzkového poriadku a podľa návodu výrobcov

B.2.5. Starostlivosť o životné prostredie

B.2.5.1.Vplyv stavby na okolitú výstavbu a na pracovné prostredie.

Stavba nemá nepriaznivé vplyvy na okolitú výstavbu a ani na pracovné prostredie.

Ochrana ovzdušia
Riadi sa Zákonom č.478/2002 Z.z. o ochrane ovzdušia a vyhláškou č.706/2002 Z.z o zdrojoch znečistenia ovzdušia.
Podľa charakteru prevažne sa vyskytujúcich prác na stavbe sa stavenisko zaraďuje do malých zdrojov znečisťovania ovzdušia, nakoľko sa na stavenisku neuvažuje s výrobou čerstvého betónu nad 10 m3/hod. Bude tu však manipulácia so sypkými materiálmi a zeminami, preto sa navrhuje pravidelné čistenie kolies vychádzajúcich zo staveniska na verejné komunikácie a čistenie spevnených plôch v okolí staveniska.
Ochrana vôd
Riadi sa Zákonom č.364/2004 Z.z o vodách – vodný zákon a vyhláškou č.556/2002 o vykonaní niektorých ustanovení vodného zákona, podľa ktorých zhotoviteľ stavby musí používať zariadenia, vhodné technologické postupy a zaobchádzať s nebezpečnými látkami takým spôsobom, aby sa zabránilo nežiaducemu zmiešaniu podzemných vôd s odpadovými vodami alebo vodou z povrchového odtoku.
Ochrana proti hluku
Vychádza z Nariadenia vlády SR č.357/2005 Z.z , ktorým sa dopĺňa a mení Nariadenie vlády č.40/2002 o ochrane zdravia pred hlukom a vibráciami, ako aj Vyhlášky MZ SR č.549/2007, ktorou sa ustanovujú podrobnosti o prípustných hodnotách hluku, infrazvuku a vibrácii a o požiadavkách na objektivizáciu hluku, infrazvuku a vibrácií. Stavba /počas výstavby ako aj počas prevádzky/ z hľadiska ochrany proti hluku vyhovuje. Nie je potrebné prevádzať žiadne protihlukové opatrenia.
Ochrana zelene
Riadi sa zákonom č.543/2002 o ochrane prírody a krajiny. V areáli staveniska sa nachádza zeleň, ktorá nebude výstavbou a ani následnou prevádzkou poškodená.

B.2.5.2. Likvidácia odpadov.

Zmluvné dohody s oprávnenými organizáciami na likvidáciu odpadov uvedených v bode B.2.5.3 musia byť predložené ku kolaudácii stavby, resp. do začatia výstavby /odpady vznikajúce pri prevádzke, resp. odpady pri výstavbe/.

Všetky splaškové vody sú odvádzane do existujúcej verejnej kanalizácie, dažďové vody zo strechy objektu - sú zvedené voľne na terén na vlastný pozemok.

B.2.5.3. Súhrnná bilancia surovín, materiálov a odpadových látok.

Pri prevádzke navrhovanej stavby vznikajú a budú vznikať tieto odpady :

Číslo	Názov	Kategória
20 03 01	Zmesový komunálny odpad	O
20 02 01	Biologicky rozložiteľný odpad	O

Pri stavebných prácach budú vznikať tieto odpady :

Číslo	Názov	Kategória	množstvo
17 01 07	Zmesy betónu, tehál, dlaždíc a keramiky	O	16,5 t
17 02 02	Sklo	O	0,04 t
17 03 02	Bitúmenové zmesy	O	0,1 t
17 04 05	Železo a oceľ	O	– t
17 05 04	Zemina a kamenivo	O	1,4 t
20 01 01	Papier a lepenka	O	t
20 03 01	Zmesový komunálny odpad	O	

S odpadmi sa pri stavebných prácach bude nakladať v súlade so zákonom 79/2015 Z.z. o odpadoch a budú uložené na riadenú skládku.
Odpady sa budú zhromažďovať oddelene podľa druhov, evidovať a pri kolaudačnom konaní sa doloží potvrdenie o spôsobe likvidácie alebo uskladnenia na riadenej skládke. Na stavenisku sa nesmie páliť horľavý odpadový materiál.
Pri vykonávaní prác je ďalej potrebné :
- udržiavať poriadok a čistotu na stavenisku a v okolí stavby
- dodržať určené dopravné trasy pre odvoz zeminy a dovoz stavebného materiálu
- zabezpečiť aby dopravné prostriedky opúšťali stavenisko v stave, v ktorom nebudú znečisťovať mimostaveniskové komunikácie
- znížiť prašnosť kropením a zakrývaním sypkého materiálu plachtami, príp. fóliami
- ukladať stavebný odpad separovane do príslušných kontajnerov, ktoré budú odvážané na riadenú skládku odpadu

B.2.5.4. Ochrana chránených živočíchov.

V zmysle usmernenia MŽP SR a MDVaRR SR k postupu štátnych orgánov ochrany prírody a krajiny a orgánov štátnej správy pre územné plánovanie, stavebný poriadok a bývanie pri zabezpečovaní ochrany hniezdnej populácie dážďovníka tmavého (*Apus apus*) a netopierov

(*Chiroptera*) pri zatepľovaní a iných stavebných úpravách budov; bod A.2 ods.4 je potrebné zahrnúť opatrenia na ochranu chránených živočíchov už do projektovej dokumentácie.

Výsledky vykonanej obhliadky:

Pri obhliadke stavby a zameraní skutkového stavu dňa 05.11.2015 nebola v budove zistená prítomnosť chránených živočíchov, nakoľko budova je riadne uzavretá, obvodový plášť a strecha je bez škár a trhlín a okna sú už až na niekoľko kusov vymenené za plastové. Obhliadka ani prieskum odborne spôsobilou osobou na zisťovanie týchto živočíchov neboli vykonané.

Navrhované opatrenia:

1. Po postavení lešenia je potrebné vykonať fyzickú kontrolu hlavne oplechovania atiky, či sa tam nenachádzajú nejaké chránené živočíchy. A v prípade ich výskytu kontaktovať odborne spôsobilú osobu za účelom určenia ďalšieho postupu.

B.2.6. Starostlivosť o bezpečnosť práce a technických zariadení.

Starostlivosť o bezpečnosť práce – pri výstavbe dodržiavať predpisy o bezpečnosti práce, zákonné ustanovenia, normy:

- Vyhl. č. 147/2013 Zb. ministerstva sociálnych vecí a rodiny SR, ktorou sa ustanovujú podrobnosti na zaistenie bezpečnosti a ochrany zdravia pri stavebných prácach a prácach s nimi súvisiacich a podrobnosti o odbornej spôsobilosti na výkon niektorých pracovných činností
- Nariadenie vlády 510/2001 Zb. v znení nariadenia vlády 396/2006 o minimálnych bezpečnostných a zdravotných požiadavkách na stavenisko.
- Vyhl. Č. 59/82., ktorou sa určujú základné požiadavky na zaistenie bezpečnosti práce a technických zariadení
- Vyhláška č. 718/2002 Z.z. MPSVaR SR na zaistenie bezpečnosti a ochrany zdravia pri práci a bezpečnosti technických zariadení
- Zákon č. 272/94 Z.z. o ochrane zdravia ľudí v znení Zákona č.470/2000
- Zákon č. 174/68 Zb. o štátnom dozore nad bezpečnosťou práce v znení zákona č. 256/94 Z.z.
- Zákon 124/2006 Zb. v znení zákona 309/2007 Zb. o ochrane zdravia pri práci.
- Zákon 364/2004 Zb. o vodách v znení neskorších predpisov
- Nariadenie vlády č. 40/2002 Z.z. vlády SR o ochrane zdravia pred hlukom a vibráciami.
- Nariadenie vlády SR č.201/2001 Z.z. v znení neskorších predpisov o minimálnych bezpečnostných a zdravotných požiadavkách na pracovisko
- Zákon 238/91 Zb. o odpadoch v znení neskorších predpisov
- Základom pracovnoprávnej úpravy bezpečnosti o ochrane zdravia pri práci čl. 36 Ústavy SR
- STN 73 3050 Zemné práce
- STN 01 8012 Bezpečnostné značky a tabuľky
- STN 34 3085 Predpisy pre zaobchádzanie s el. zariadením pri požiaroch a zátopách
- STN 34 3100 Bezpečnostné predpisy pre obsluhu a prácu na el. zariadeniach
- STN 34 3108 Bezpečnostné predpisy o zaobchádzaní s el. zariadením osobami bez elektrotechnickej kvalifikácie

B.2.6. Protipožiarne zabezpečenie stavby.

Je vypracované ako samostatná časť projektovej dokumentácie.

B.2.7. Civilná obrana.

Projekt zateplenia budovy nerieši civilnú ochranu.

B.3. Údaje o technologickej časti.

B.3.1. Údaje o technológii výroby

V objekte sa nevyskytujú prevádzky technologického charakteru.

B .4 Vodné hospodárstvo

Kanalizácia.

Odpadové vody sú odvedené existujúcou kanalizačnou prípojkou do verejnej kanalizácie. Dažďové vody zo strechy sú zvedené na terén. Nedôjde k zvýšeniu množstva odvádzaných splaškových ani dažďových vôd.

Zásobovanie vodou.

Objekt je zásobovaný pitnou vodou cez existujúcu vodovodnú prípojku napojenú na verejný vodovod, nedôjde k zvýšeniu spotreby pitnej vody.

B.5. Teplo a palivá.

V budove je existujúce ústredné vykurovanie a nemení sa. Systém je dvojrúrkový s rozvodom pod stropom 1. N.P. Vykurovacie telesá sú existujúce plechové panelové a budú opatrené novými termostatickými hlavicami, pričom ich dodávku a montáž zabezpečí investor stavby. V kotolni je existujúci kotol na zemný plyn. Po zateplení investor stavby zabezpečí vyregulovanie vykurovacej sústavy na vlastné náklady.

POPIS STAVEBNÝCH OBJEKTOV

SO 01 DOM SLUŽIEB

POPIS EXISTUJÚCEHO STAVU

Existujúca budova je realizovaná v tradičnej murovanej technológii z tehlových blokov a pórobetónových tvárnic. Zvislý nosný systém tvoria pozdĺžne murované steny hr. 375 mm z tehlových blokov na 1. N.P. a 375 mm z pórobetónových tvárnic v 2. N.P.. Vodorovné nosné konštrukcie tvoria železobetónové stropné dutinové panely hr. 250 mm. Časť stropnej konštrukcie nad prístavbou v 1.NP je tvorený drevenými strešnými priehradovými väzníkmi. Strop pod strechou je v existujúcom stave nezateplený. Podstrešný priestor je bez využitia je bez akéhokoľvek prístupného otvoru. Strecha je plochá pultová s dreveným krovom a s hladkou krytinou z oceľového pozinkovaného plechu s existujúcim náterom. Na streche je umiestnený existujúci bleskozvod.

Zakladanie je na betónových základových pásoch. Priečky sú tehlové hr. 150 a 100 mm a tiež pórobetónové hr. 100 mm. Okná sú už z väčšej časti vymenené za plastové s dvojsklom. Vonkajšia fasáda je v pôvodnom stave s brizolitovou omietkou a cementovou stierkou na domurovkách. Klampiarske výrobky sú z oceľového pozinkovaného plechu. Vykurovanie je teplovodné, dvojrúrkový systém so zvislými stúpačkami a spodným rozvodom pod stropom 1. N.P. , vykurovacie telesá – oceľové panelové radiátory. Vykurovací systém je napojený na existujúcu

vlastnú plynovú kotolňu umiestnenú v budove . Na chodbách sú umiestnené existujúce hydrantové skrine s výbavou.

Popis búracích prác:

- Vybúranie okapového chodníka a plochy s liatym asfaltom pre vstupnú rampu.
- Demontáž existujúcich klampiarskych výrobkov: oplechovanie horného povrchu atiky, oplechovanie vonkajších parapetov a dažďových zvodov, oplechovanie stien nad strešnou krytinou, podokapové žľaby ponechať.
- Demontáž 1 ks vchodových dverí v1. N.P.
- Demontáž vetracích mriežok z obvodových stien priľahlých ku kuchyniam
- Otlčenie kabrincového obkladu soklíka 100 %
- Otlčenie nesúdržných častí vonkajších omietok a ich vysprávky
- Vybúranie prístupových 2ks otvorov 750/600 mm do atikového muriva pre prístup do podstrešného priestoru pri zatepľovaní
- Demontáž a spätná montáž bleskozvodu
- Demontáž svietidiel a tabule označujúcej budovu na fasáde.
- Demontáž dreveného obkladu strešnej rímsy v nevyhnutnom rozsahu na hrúbku zateplenia stien.

Búracie práce realizovať ručne v smere postupu z hora nadol. Suť postupne s postupom prác dopravovať na priľahlý terén alebo na korbu vozidla, nesie sa nezhromažďovať táto súť na stropných konštrukciách. Súť z búracích prác uložiť na riadenú skládku.

POPIS NOVÉHO STAVU

Investor pristupuje k obnove budovy po cca 35 rokoch užívania ..
Nosný konštrukčný systém sa nemení.

5.1 Prevedenie kontaktného zatepľovacieho systému ETICS
- -

Je potrebné previesť v zmysle STN 732901 /2015/ a STN 730802 /2015/.

Zateplený obvodový plášť je možné z hľadiska stavebnej fyziky diferencovať na :
- akumulačnú zónu
- izolačnú zónu

V akumulačnej zóne sa pri vykurovaní akumuluje teplo, ktoré však cez izolačnú zónu neuniká do vonkajšieho prostredia v takom rozsahu ako sa deje teraz, ale v prípade zníženia teploty v miestnosti sa aj opätovne uvoľňuje do interiéru. To prispieva k vytvoreniu stálejšej klímy bez väčších teplotných výkyvov. Zateplením obvodového plášťa dôjde k zvýšeniu vnútornej povrchovej teploty steny, čo má za následok nielen zlepšenie tepelnej pohody v miestnosti, ale aj eliminovanie rizika výskytu zdraviu škodlivých húb a plesní na studených povrchoch stien. Zateplením obvodového plášťa dostáva budova okrem nového vzhľadu aj ochranný obal, odolný voči pôsobeniu nepriaznivých klimatických vplyvov.

Na existujúce obvodové steny sa prevedie kontaktný zatepľovací systém v skladbe /smerom z exteriéru do interiéru/ :
- Omietka silikátová
– Penetračný náter
- Výstužná vrstva z lepiacej malty a sklotextilnej mriežky
- Vyrovnávajúca vrstva z lepiacej malty
- fasádne izolačné dosky z penového polystyrénu napr. BAUMIT EPS F 70 hr. 100 mm
- Lepiaca hmota

- Existujúce obvodové murované steny, povrch zbaviť nesúdržnej omietky, odmastniť a očistiť tlakovou vodou.

Na vonkajšie ostenia okien a dverí použiť fasádne dosky z penového polystyrénu hr. 20 mm.

Na zateplenie muriva okolo nerezového komína vyvedeného cez obvodovú stenu a okolo bleskozvodu pod omietkou sa prevedie kontaktný zatepľovací systém v skladbe /smerom z exteriéru do interiéru/ :
- Omietka silikátová
– Penetračný náter
- Výstužná vrstva z lepiacej malty a sklotextilnej mriežky
- Vyrovnávajúca vrstva z lepiacej malty
- Minerálne fasádne izolačné dosky KNAUF FKD-S Thermal hr.100 mm
- Lepiaca hmota
- Existujúce obvodové murované steny, povrch zbaviť nesúdržnej omietky, odmastniť a očistiť tlakovou vodou.

Pri zatepľovaní soklíka maximálne do výšky 600 mm od terénu použiť kontaktný systém s tepelnou izoláciou z extrudovaného polystyrénu hr. 80 mm s triedou reakcie na oheň aspoň E.

Pred realizáciou zateplenia fasády je nutné vykonať v rámci prieskumných prác, resp. pred zahájením stavebných prác trhové skúšky hmoždiniek a odtrhovú skúšku pevnosti v priľnavosti jestvujúcich vonkajších omietok a povrchových úprav. Priemerná súdržnosť jestvujúceho podkladu musí byť najmenej 200 kPa, minimálna hodnota merania 80 kPa.

Skladba vrstiev zateplenia strechy na existujúcom železobetónovom stropnom panely:
- Navrhovaná PE fólia
- Navrhované rohože z minerálnych vlákien KNAUF TI 132 U (UNIFIT 032) hr. 120+120=240 mm

V časti strechy s nízkou výškou smerom k okapu bude skladba zateplenia strechy na jestvujúcom železobetónovom stropnom panely:
- Navrhovaná PE fólia
- Navrhovaná fúkaná izolácia z minerálnej vaty hr. 240 mm typu Knauf SUPAFILT LOFT 045

V 1.N.P. je navrhovaná rampa šírky 1600 mm pre bezbariérový prístup v zmysle platnej legislatívy vyhlášky 532/2002 Z.z. ministerstva životného prostredia Slovenskej republiky. Rampa bude s oceľovým madlom kotveným do steny.

Skladba konštrukcie podlahy vstupnej rampy:
- Navrhovaná betónová dlažba mrazuvzdorná, protišmyková hr. 40 mm
- Lepiaci flexibilný tmel hr. 5mm
- Kryštalická hydroizolácia - náter
- Betónová mazanina C 30/37 hr 130-150 mm
  vystužená KARI rohožou o 8 oká 150/150 mm
- Zhutnený štrkový násyp fr. 0-32 hr. 200 mm
- Rastlý terén

Zemné práce

Vonku objektu sa prevedú zemné práce pre realizáciu opravy okapového chodníka a tiež výkopy pre dva základové pásy pre rampu v 1. N.P.

Základy.
Zrealizovať základové pásy z prostého betónu C 30/37 pre vstupnú rampu.

Zvislé konštrukcie.
Po zateplení stropu pod nevykurovaným podkrovím zamurovať montážne otvory 750/600 –2 ks murivom u presných pórobetónových tvárnic P6-650 na tenkovrstvú lepiacu maltu, hr. muriva 300 mm.

Úpravy povrchov.
Na existujúce obvodové konštrukcie sa prevedie kontaktný zatepľovací systém v skladbe podľa bodu 5.1 s vonkajšou povrchovou úpravou silikátovou škrabanou omietkou ako súčasť ETICS. Soklík bude opatrený marmolitovou (mozaikovou) stierkou. Farebné riešenie : viď výkres pohľadov navrhovaný stav. Exitujúci obvodový plášť pred realizáciou ETICS zbaviť opadávajúcich časti, odstrániť riasy a mach, omyť tlakovou vodou, odmastniť a povrch vyspraviť cementovou omietkou.
Dokončujúce práce.

Pri výstavbe bude používané lešenie ľahké pracovné radové s podlahami šírky 1,2 m a lešenie ľahké pracovné pomocné. Po ukončení stavebných prác sa prevedie vyčistenie objektu.

Izolácie proti zemnej vlhkosti
Pod dlažbu vstupnej rampy realizovať hydroizolačný náter na betónovú mazaninu, typ náteru napr. kryštalická hydroizolácia SIKATON. Pre ochranu zateplenia steny pod úrovňou okapového chodníka použiť nopovú Pe fóliu 8 mm.

Izolácie tepelné
Viď predošlé body.

Konštrukcie tesárske

Úprava obkladu strešnej rímsy pre zateplenie obvodových stien aj nad touto rímsou. Pod oplechovanie atiky realizovať podkladné OSB dosky hr. 25 mm kotvené k atikovému murivu. Drevo impregnovať proti drevokazným škodcom, hubám a plesniam a proti vnikaniu vlhkosti.

Konštrukcie klampiarske

Všetky vonkajšie parapety okien, ako aj zvislé prvky odvodnenia strechy, oplechovanie hornej plochy atiky sa odstránia a prevedú sa nové z lakoplastovaného pozinkovaného plechu, okrem dažďových zvodov, ktoré budú znovu použité. Nové oplechovanie atík kotviť k OSB doskám. Podrobnejšie viď výkres výpisu klampiarskych prác.

Konštrukcie zámočnícke.
Pred hlavným vchodom do budovy v 1. N.P. zrealizovať nové oceľové madlo okolo vstupnej rampy. Na fasáde budú osadené nové hliníkové vetracie mriežky so sieťkou.
Podrobnejšie viď výpis zámočníckych prác.

Konštrukcie stolárske.
Vstupné dvere budú vymenené za nové hliníkové zasklené izolačným trojsklom.

Podlahy z dlaždíc.
Na vstupnú rampu bezbariérového vstupu v 1. N.P. realizovať betónovú mrazuvzdornú protišmykovú dlažbu 400/400 mm hr. 40 mm .

Podlahy z PVC

Nie sú

Nátery.

Oceľovú konštrukciu existujúcich prístreškov a okenných mreží zbaviť starého náteru a opatriť novým dvojnásobným syntetickým náterom s emailovaním.

Maľby.
Nie sú.

POPIS NOVÉHO TECHNICKÉHO VYBAVENIA BUDOVY

Elektroinštalácia.
Existujúci bleskozvod bude demontovaný a bude po zateplení budovy opäť namontovaný, taktiež aj svietidlá na fasáde.

Zdravotnotechnická inštalácia
V objekte sa nachádzajú existujúce rozvody ZTI /vodovod, kanalizácia, zemný plyn/ ako aj zariaďovacie predmety. Predmetom projektu nie je ich výmena ani úprava.

Ústredné vykurovanie
V budove je existujúce ústredné vykurovanie a nemení sa. Systém je dvojrúrkový s rozvodom pod stropom 1. N.P. Vykurovacie telesá sú existujúce plechové panelové a budú opatrené novými termostatickými hlavicami, pričom ich dodávku a montáž zabezpečí investor stavby. V kotolni je existujúci kotol na zemný plyn. Po zateplení investor stavby zabezpečí vyregulovanie vykurovacej sústavy na vlastné náklady.

Poznámka : Zámena navrhovaných materiálov na stavbu je možná len za ekvivalentné a lepšie.

Poznámka :
Zámena navrhovaných materiálov na stavbu je možná len za ekvivalentné a lepšie.

V Prešove december 2015 Ing. Michal Gajdoš

F. PLÁN ORGANIZÁCIE VÝSTAVBY.

Stavba bude realizovaná naraz v jednej etape.
Zhotoviteľ stavby bude vybraný verejným obstarávaním.

Časový postup prípravy a realizácie stavby

- spracovanie projektu stavby 12/2015
- stavebné povolenie 01/2016
- zahájenie stavby (predpoklad) 09/2016
- ukončenie stavby (predpoklad) 12/2017

Stavenisko.

Pozemok s jestvujúcou prevádzkovou budovou určenou za zateplenie sa nachádza v centre obce Bystré. Prístup k budove je z miestnej komunikácie.
Stavenisko musí byť počas stavebných prác provizórne oplotené. Na fasáde sa bude pracovať z lešenia. Lešenie musí mať atest. Lešenie musí byť po obvode opatrené sieťou.

Bilancia zeminy.

Na stavbe bude prebytok zeminy v malom množstve do 1 m3.

Elektrická energia pre stavebné účely.

Bude odoberaná z jestvujúcej rozvodnej skrine pri vstupe do budovy. Za tým účelom zhotoviteľ si osadí vlastné meranie spotreby el. energie v staveništnom rozvádzači.
Výpočet potreby el. energie pre stavebné účely.

- zariadenie staveniska a drobné náradie...7 kW

spolu inštalovaný príkon.....7 kW
Súčasný príkon: Pp = 1,38 x 7 x 0,6 = 5,8 kW/zmenu
5,8 x 0,8 = **4,6 kW** pre stavebné účely.

Pracovníci.

Na stavbe bude 6 stálych robotníkov + 1 majster.

Prvá pomoc.

Zhotoviteľ stavby musí mať na stavbe lekárničku s najnutnejšími liekmi a zdravotníckym materiálom pre prvú pomoc. V prípade väčšieho úrazu je možné poskytnutie lekárskeho zákroku v nemocnici vo Vranove nad Topľou.

Zariadenie staveniska a skládky materiálu.

Voda pre stavebné účely bude odoberaná z jestvujúceho vodovodu v budove, za tým účelom osadí zhotoviteľ stavby vodomer na podružné meranie spotrebovanej vody a so správcom budovy uzavrie zmluvu o odbere. Telefón pre stavebné účely je možné využívať z jestvujúcej mobilnej siete. Pre potreby šatní stavebných robotníkov si zhotoviteľ zabezpečí prenosné zariadenie.
Na stavenisku sú navrhnuté tieto skládky : plechový sklad materiálu a náradia. Ten bude umiestnený pred budovou na jestvujúcej spevnenej ploche.

Postup výstavby.

Dodávateľ spracuje vlastný harmonogram prác, ktorý bude súčasťou zmluvy o dielo a musí počas prác dodržiavať správny technologický postup výstavby.

Vplyv stavby na životné prostredie

Výstavba nemá žiadny negatívny vplyv na životné prostredie. Z hľadiska ochrany prostredia sú kladené tieto požiadavky:

- udržiavať poriadok a čistotu na stavenisku a v okolí stavby
- dodržať určené dopravné trasy pre odvoz zeminy a dovoz stavebného materiálu
- zabezpečiť aby dopravné prostriedky opúšťali stavenisko v stave, v ktorom nebudú znečisťovať mimostaveniskové komunikácie
- znížiť prašnosť kropením a zakrývaním sypkého materiálu plachtami, príp. fóliami
- ukladať stavebný odpad separovane do príslušných kontajnerov, ktoré budú odvážané na riadenú skládku odpadu
- dodržiavanie stanovených plôch na skladovanie materiálu
- zabezpečenie vyčistenia štátnych a miestnych komunikácii v priebehu výstavby v prípade znečistenia dopravnými prostriedkami zhotoviteľa.

Časový postup likvidácie ZS

Keďže pre ZS nebudú vybudované nové objekty, nedochádza k žiadnej demolácii. Zlikvidujú sa len skládky materiálu, čo sa prevedie do 30 dní od ukončenia výstavby.

Bezpečnosť a ochrana zdravia pri práci.

Počas stavebných prác dodržiavať zásady bezpečnosti práce a ochrany zdravia pri práci. Za bezpečnosť práce počas realizácie stavebných prác podľa tohto projektu zodpovedá zhotoviteľ stavby. Dodržiavať najmä tieto predpisy a normy:

- Vyhl. č. 147/2013 Zb. ministerstva sociálnych vecí a rodiny SR, ktorou sa ustanovujú podrobnosti na zaistenie bezpečnosti a ochrany zdravia pri stavebných prácach a prácach s nimi súvisiacich a podrobnosti o odbornej spôsobilosti na výkon niektorých pracovných činností
- Nariadenie vlády 510/2001 Zb. v znení nariadenia vlády 396/2006 o minimálnych bezpečnostných a zdravotných požiadavkách na stavenisko.
- Vyhl. Č. 59/82., ktorou sa určujú základné požiadavky na zaistenie bezpečnosti práce a technických zariadení
- Vyhláška č. 718/2002 Z.z. MPSVaR SR na zaistenie bezpečnosti a ochrany zdravia pri práci a bezpečnosti technických zariadení
- Zákon č. 272/94 Z.z. o ochrane zdravia ľudí v znení Zákona č.470/2000
- Zákon č. 174/68 Zb. o štátnom dozore nad bezpečnosťou práce v znení zákona č. 256/94 Z.z.
- Zákon 124/2006 Zb. v znení zákona 309/2007 Zb. o ochrane zdravia pri práci.
- Zákon 364/2004 Zb. o vodách v znení neskorších predpisov
- Nariadenie vlády č. 40/2002 Z.z. vlády SR o ochrane zdravia pred hlukom a vibráciami.
- Nariadenie vlády SR č.201/2001 Z.z. v znení neskorších predpisov o minimálnych bezpečnostných a zdravotných požiadavkách na pracovisko
- Zákon 238/91 Zb. o odpadoch v znení neskorších predpisov
- Základom pracovnoprávnej úpravy bezpečnosti o ochrane zdravia pri práci čl. 36 Ústavy SR
- STN 73 3050 Zemné práce
- STN 01 8012 Bezpečnostné značky a tabuľky
- STN 34 3085 Predpisy pre zaobchádzanie s el. zariadením pri požiaroch a zátopách
- STN 34 3100 Bezpečnostné predpisy pre obsluhu a prácu na el. zariadeniach
- STN 34 3108 Bezpečnostné predpisy o zaobchádzaní s el. zariadením osobami bez elektrotechnickej kvalifikácie

V Prešove: december 2015 Vypracoval: Ing. Michal Gajdoš

GM- Projektová kancelária, Poľná 15, 080 06 Prešov	**NÁVRH MECHANICKÉHO PRIPEVNENIA VONKAJŠÍCH TEPELNOIZOLAČNÝCH KONTAKTNÝCH SYSTÉMOV (ETICS) NA SPOJENIE S PODKLADOM** v súlade s STN 73 2902:2012 a STN EN 1991-1-4:2007

Identifikácia budovy/stavby: (popis, adresa)	Rekonštrukcia domu služieb, sídlo sociálneho podniku, ul. Šarišská 97/22, Bystré	
Výška budovy: h = 8.5m	Dĺžka budovy: d = 34.4m	Šírka budovy: b = 26.4m
Terén kategórie II	**Základná rýchlosť vetra: $v_{b,0}$=** 26 m/s	
Obch. náz?ov a typ kotvy:	**EJOT Ejotherm STR U, STR U 2G**	Číslo ETA: 04/0023
Výrobca:	EJOT Baubefestigungen GmbH In der Stockwiese 35, 57334 Bad Laasphe	
Podklad:	C: Murivo ?dutých, alebo dierovaných murovacích prvkov	
Spôsob montáže:	Ro?perné kotvy so skrutkou, aktivované ?askrutkovaním skrutky	
Min. objemová hm. podkladu:	1200 kg/m^3	Min. pevnosť v tlaku podkladu: 12 MPa
N_{Rk} - charakteristická únosnosť kotvy v podklade:	**1.2 kN**	γ_{Mc} = 2
Tepelná i?olácia:	EPS, t=100 mm	

	Okrajové oblasti budovy (A)			Stredová oblasť budovy (B)		
Návrhová hodnota účinkov ?ažaženia vetrom	$S_{d(A)}$=	2.00	kN/m^2	$S_{d(B)}$=	1.57	kN/m^2
Únosnosť proti vyvlečeniu	$R_{d1(A)}$=	4.51	kN/m^2	$R_{d1(B)}$=	3.27	kN/m^2
Únosnosť proti vytrhnutiu/vytiahnutiu	$R_{d2(A)}$=	4.80	kN/m^2	$R_{d2(B)}$=	3.60	kN/m^2

Okrajové oblasti budovy

8 ks ro?perných kotiev na 1 m^2, ?toho 4 ks v stykoch tepelnoi?olačných dosiek **VYHOVUJE**

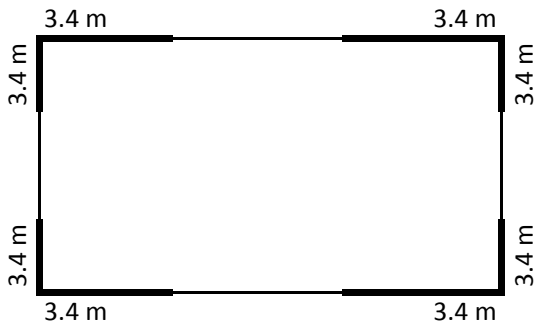

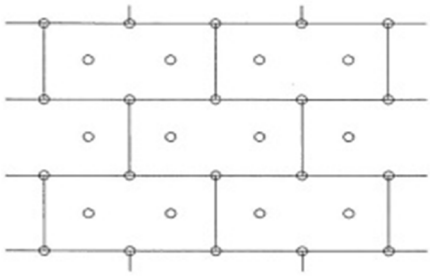

(usporiadanie kotiev s doskami 500x1000mm)

Stredová oblasť budovy

6 ks ro?perných kotiev na 1 m^2, ?toho 4 ks v stykoch tepelnoi?olačných dosiek **VYHOVUJE**

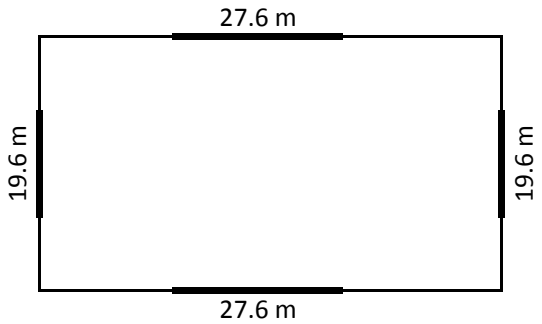

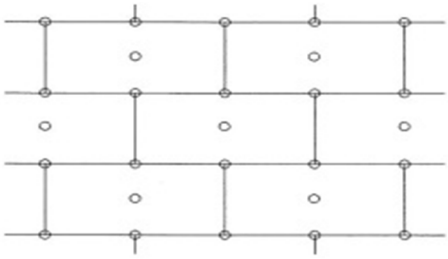

(usporiadanie kotiev s doskami 500x1000mm)

Vypracoval: *(Meno a priezvisko, titul AO)*	Dátum:	Pečiatka a podpis:
Ing. Michal Gajdoš, AO č. 4743	15.12.2015	

Návrh je vypracovaný pomocou kalkulátora pre navrhovanie mechanického pripevnenia vonkajších tepelnoizolačných kontaktných systémov (ETICS) na spojenie s podkladom verzia 02 (4/2014)

Oprávnený používateľ: GM- Projektová kancelária, Poľná 15, 080 06 Prešov

Registračné číslo AO: 4743 *Číslo licencie: 083*

Obec Hermanovce nad Topľou

Obecný úrad v Hermanovciach nad Topľou, 094 34 Hermanovce nad Topľou

č. 93/2020 – 002 V Hermanovciach nad Topľou dňa 13.03.2020

Obec Bystré
OcÚ, Šarišská 98/20
094 34 Bystré
(IČO: 00332275)

Vec

Oznámenie k ohláseniu stavebných úprav a udržiavacích prác podľa § 57 zákona číslo 50/1976 Zb. o územnom plánovaní a stavebnom poriadku (stavebný zákon) v znení neskorších predpisov a § 5 vyhl. č. 453/2000 Z. z.

Dňa 13.03.2020 ste ohlásili stavebné úpravy a udržiavacie práce na stavbe pod názvom: „: „REKONŠTRUKCIA DOMU SLUŽIEB" - SÍDL SOCIÁLNEHO PODNIKU, UL. ŠARIŠSKÁ 97/22, BYSTRÉ - SO 01 – DOM SLUŽIEB - obecnej budovy s.č. 97, ktorá je umiestnená na pozemku parc. č. C-KN 470/2 a 470/1 k.ú. Bystré, ktorej ste vlastníkom (LV č. 941), podľa PD vypracovanej Ing. Michalom Gajdošom, GM - Projektová kancelária, Poľná 15, 080 01 Prešov - autorizovaným stavebným inžinierom.

Popis existujúceho stavu:

Budova má 2 nadzemné podlažia a je bez podpivničenia. Strecha je plochá pultová nevyužitým podstrešným priestorom. V 1.N.P. sa nachádza spoločenská miestnosť, hygienické zariadenia a výdajňa stravy so zázemím, ďalej pekáreň so zázemím. V 2.N. P. sú umiestnené kancelárie, zasadacia miestnosť a hygienické zariadenia. Jednotlivé podlažia budovy sú prepojené schodišťom. Budova je napojená na el. energiu, na verejný rozvod zemného plynu, verejný vodovod, verejnú kanalizáciu a na slaboprúdové rozvody. Navrhovanou rekonštrukciou budovy sa nebude meniť dispozícia budovy. Práce budú pozostávať zo zateplenia fasády a výmeny vstupných dverí za hliníkové.

Existujúca budova je realizovaná v tradičnej murovanej technológii z tehlových blokov a pórobetónových tvárnic. Zvislý nosný systém tvoria pozdĺžne murované steny hr. 375 mm z tehlových blokov na 1. N.P. a 375 mm z pórobetónových tvárnic v 2. N.P.. Vodorovné nosné konštrukcie tvoria železobetónové stropné dutinové panely hr. 250 mm. Časť stropnej konštrukcie nad prístavbou v 1.NP je tvorený drevenými strešnými priehradovými väzníkmi. Strop pod strechou je v existujúcom stave nezateplený. Podstrešný priestor je bez využitia je bez akéhokoľvek prístupného otvoru. Strecha je plochá pultová s dreveným krovom a s hladkou krytinou z oceľového pozinkovaného plechu s existujúcim náterom. Na streche je umiestnený existujúci bleskozvod. Zakladanie je na betónových základových pásoch. Priečky sú tehlové hr. 150 a 100 mm a tiež pórobetónové hr. 100 mm. Okná sú už z väčšej časti vymenené za plastové s dvojsklom. Vonkajšia fasáda je v pôvodnom stave s brizolitovou omietkou a cementovou stierkou na domurovkách. Klampiarske výrobky sú z oceľového pozinkovaného plechu. Vykurovanie je teplovodné, dvojrúrkový systém so zvislými stúpačkami a spodným rozvodom pod stropom 1. N.P. , vykurovacie telesá – oceľové panelové radiátory. Vykurovací systém je napojený na existujúcu vlastnú plynovú kotolňu umiestnenú v budove . Na chodbách sú umiestnené existujúce hydrantové skrine s výbavou.

Popis búracích prác:
- Vybúranie okapového chodníka
- Demontáž existujúcich klampiarskych výrobkov: oplechovanie horného povrchu atiky, oplechovanie vonkajších parapetov a dažďových zvodov, oplechovanie stien nad strešnou krytinou, podokapové žľaby ponechať.
- Demontáž 1 ks vchodových dverí v1. N.P.
- Demontáž vetracích mriežok z obvodových stien priľahlých ku kuchyniam
- Otlčenie kabrincového obkladu soklíka 100 %
- Otlčenie nesúdržných častí vonkajších omietok a ich vysprávky
- Demontáž a spätná montáž bleskozvodu
- Demontáž svietidiel a tabule označujúcej budovu na fasáde.
- Demontáž dreveného obkladu strešnej rímsy v nevyhnutnom rozsahu na hrúbku zateplenia stien.

Búracie práce realizovať ručne v smere postupu z hora nadol.

Popis navrhovaných úprav:

Nosný konštrukčný systém sa nemení.

Oprava fasády - prevedenie kontaktného zatepľovacieho systému ETICS a výmena vchodových dverí.

Zateplený obvodový plášť je možné z hľadiska stavebnej fyziky diferencovať na :
- akumulačnú zónu
- izolačnú zónu

V akumulačnej zóne sa pri vykurovaní akumuluje teplo, ktoré však cez izolačnú zónu neuniká do vonkajšieho prostredia v takom rozsahu ako sa deje teraz, ale v prípade zníženia teploty v miestnosti sa aj opätovne uvoľňuje do interiéru. To prispieva k vytvoreniu stálejšej klímy bez väčších teplotných výkyvov. Zateplením obvodového plášťa dôjde k zvýšeniu vnútornej povrchovej teploty steny, čo má za následok nielen zlepšenie tepelnej pohody v miestnosti, ale aj eliminovanie rizika výskytu zdraviu škodlivých húb a plesní na studených povrchoch stien. Zateplením obvodového plášťa dostáva budova okrem nového vzhľadu aj ochranný obal, odolný voči pôsobeniu nepriaznivých klimatických vplyvov.

Na existujúce obvodové steny sa prevedie kontaktný zatepľovací systém v skladbe /smerom z exteriéru do interiéru/ :
- Omietka silikátová
– Penetračný náter
- Výstužná vrstva z lepiacej malty a sklotextilnej mriežky
- Vyrovnávajúca vrstva z lepiacej malty
- fasádne izolačné dosky z penového polystyrénu napr. BAUMIT EPS F 70 hr. 100 mm
- Lepiaca hmota

Existujúce obvodové murované steny, povrch zbaviť nesúdržnej omietky, odmastniť a očistiť tlakovou vodou.

Na vonkajšie ostenia okien a dverí použiť fasádne dosky z penového polystyrénu hr. 20 mm.

Na zateplenie muriva okolo nerezového komína vyvedeného cez obvodovú stenu a okolo bleskozvodu pod omietkou sa prevedie kontaktný zatepľovací systém v skladbe /smerom z exteriéru do interiéru/ :
- Omietka silikátová
– Penetračný náter
- Výstužná vrstva z lepiacej malty a sklotextilnej mriežky
- Vyrovnávajúca vrstva z lepiacej malty
- Minerálne fasádne izolačné dosky KNAUF FKD-S Thermal hr.100 mm
- Lepiaca hmota

Existujúce obvodové murované steny, povrch zbaviť nesúdržnej omietky, odmastniť a očistiť

tlakovou vodou.
Pri zatepľovaní soklíka maximálne do výšky 600 mm od terénu použiť kontaktný systém s tepelnou izoláciou z extrudovaného polystyrénu hr. 80 mm s triedou reakcie na oheň aspoň E. Pred realizáciou zateplenia fasády je nutné vykonať v rámci prieskumných prác, resp. pred zahájením stavebných prác trhové skúšky hmoždiniek a odtrhovú skúšku pevnosti v priľnavosti jestvujúcich vonkajších omietok a povrchových úprav.

Vstupné dvere budú vymenené za nové hliníkové zasklené izolačným trojsklom.

Spôsob uskutočnenia stavby: dodávateľsky cez firmu, ktorá bude určená investorom stavby pri výberovom konaní.

Obec Hermanovce nad Topľou, ako príslušný stavebný úrad podľa § 117 ods. 1 zákona č. 50/1976 Zb. o územnom plánovaní a stavebnom poriadku (stavebný zákon) v znení neskorších predpisov (ďalej len "stavebný zákon") v spojení s § 119 ods. 3 posúdila Vami predložené podklady a podľa § 57 ods. 2 stavebného zákona Vám **o z n a m u j e ,** že proti uskutočneniu stavebných úprav a udržiavacích prác **v rozsahu uvedenom v ohlásení**

nemá námietky.

Podľa ustanovenia § 57 ods. 5 stavebného zákona Vás súčasne **upozorňujeme**, že toto **oznámenie nenahrádza** rozhodnutia, stanoviská, vyjadrenia, súhlasy alebo iné opatrenia dotknutých orgánov požadované podľa osobitných predpisov, ako aj nimi uložené podmienky pri realizácii drobnej stavby.

Pri uskutočňovaní a užívaní stavby ste povinný dodržiavať príslušné slovenské **technické normy**.

Podľa § 57 ods. 2 stavebného zákona: Stavebník môže začať uskutočňovať ohlásenú stavbu, stavebnú úpravu a udržiavacie práce **do dvoch rokov** odo dňa doručenia oznámenia stavebníkovi.

OBEC HERMANOVCE N.T. SLOVENSKÁ REPUBLIKA 2

Ing. Martin Ivan
Starosta obce

Príloha: 1 x overená zjednodušená projektová dokumentácia

Doručí sa:

1. Obec Bystré, OcÚ, Šarišská 98/20, Bystré – starosta obce